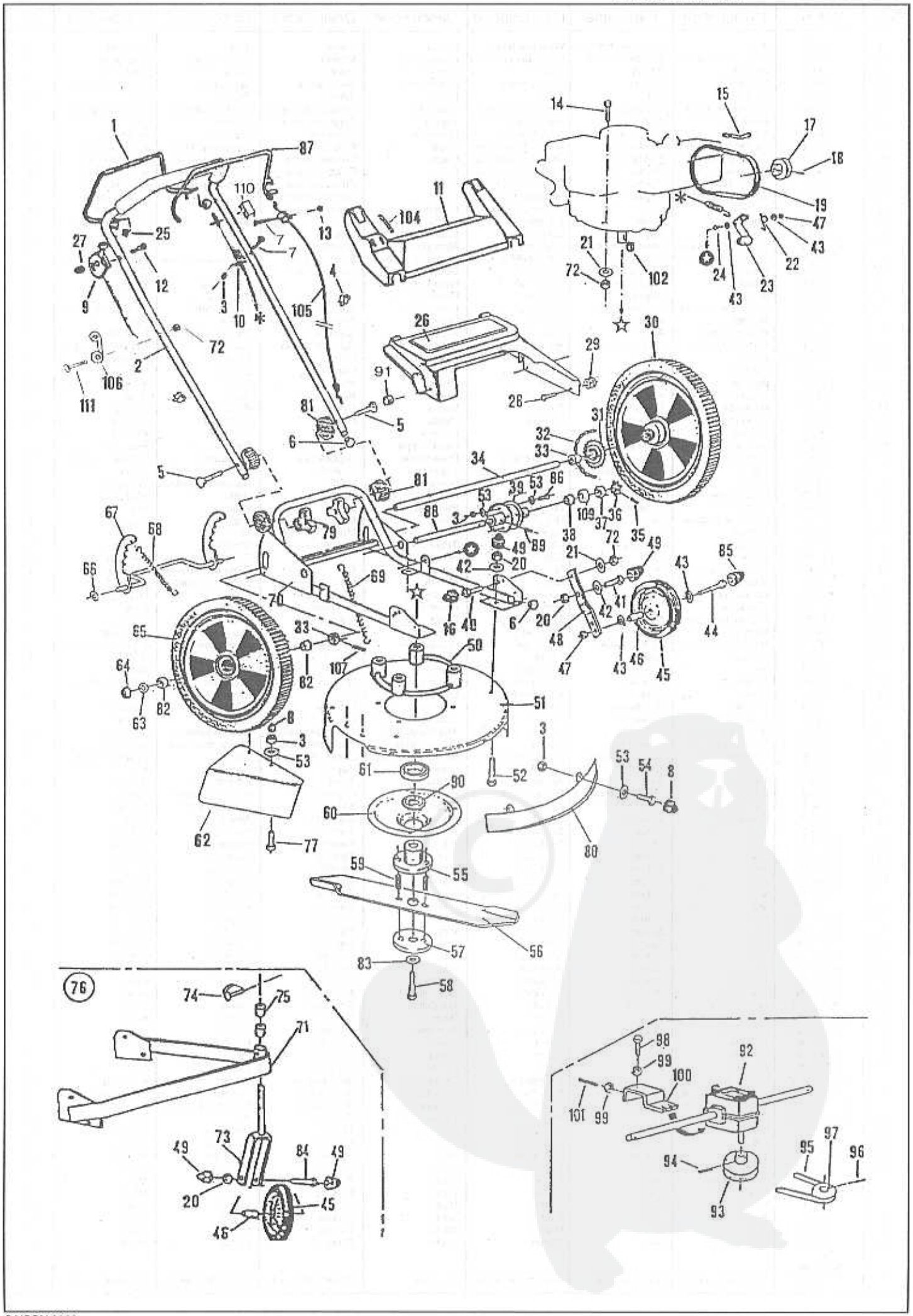
1
87
110
25
27
12
9
13
7
7
4
3
10
105
104
11
14
15
17
18
19
47
43
22
23
43
24
21
72
102
26
72
2
106
111
91
81
5
6
5
28
29
30
31
32
33
34
81
53
39
53
86
109
37
36
35
88
3
79
38
72
49
89
49
21
42
20
67
68
66
69
70
16
40
6
20
42
41
43
85
44
48
47
43
46
45
65
33
82
107
50
64
63
82
51
8
3
53
61
52
3
53
54
8
90
60
62
77
80
59
55
56
57
83
58
76
74
75
71
49
73
84
49
20
45
46
98
99
100
92
101
99
94
93
95
97
96

Rep N°	Référence N°	Désignation - Part name - Bezeichnung Descrizione - Designacion	D 500	D 500 K	D 500 H	D 500 P
1	73405	Poignée d'embrayage -Clutch lever Fahr-Stellteil - Barra - Empunadura	X	X	X	
2	73410	Guidon - Handlebar - Lenker - Manico Manillar	X	X	X	X
3	Z53.6	Ecrou - Nut - Mutter - Dado - Tuerca	13	9	9	8
4	42032	Collier de gaine - Clip - Klemmschelle Ferma cavo - Abrazadera	4	4	4	4
5	73450	Vis - Screw - Schraube - Vite - Tornillo	2	2	2	2
6	47118	Bouchon - Plastic plug - Verschub - Otturatore Tapon	4	4	4	4
7	Z03.6.45	Vis - Screw - Schraube - Vite - Tornillo	3	3	3	3
8	31494	Cache-ecrou - Plasticcap - Durchsteckschir abdeckung Copri - Embellecedor	9	9	9	8
9	30525	Timonerie d'accelerateur - Throttle control Gashebelgestange - Commando - Mando	X	X	X	X
10	73378	Timonerie d'embrayage - Clutch control Gestange - Commando - Cable completo	X			
	72557	Timonerie d'embrayage - Clutch control Gestange - Commando - Cable completo		X	X	
11	30835	Tableau de bord - Control panel Instrumententafel - Cruscotto Tableros de mandos	X	X	X	X
12	Z03.6.50	Vis - Screw - Schraube - Vite - Tornillo	1	1	1	1
13	73271	Ecrou borgne - Nut - Mutter - Dado - Tuerca	X	X	X	X
14	Z04.8.80	Vis - Screw - Schraube - Vite - Tornillo	2			2
	Z04.8.110	Vis - Screw - Schraube - Vite - Tornillo	1			1
	Z03.10.70	Vis - Screw - Schraube - Vite - Tornillo		4		
	033.79.24.70	Vis - Screw - Schraube - Vite - Tornillo			3	
15	71114	Guide courroie - Vee belt guide Riemenfuhrung - Guida cinghia Guia de correa	1			
16	31530	Cache-ecrou - Nut cover - Mutternabdeckung Copri - Embellecedor	4	4	4	4
17	71115	Poulie - Pulley - Treibscheibe - Puleggia - Polea	1			
18	013.5.25	Goupille - Pin - Splint - Spina - Pasador	1			
19	71116	Courroie - Belt - Riemen - Cinghia - Correa	1			
20	Z53.10	Ecrou - Nut - Mutter - Dado - Tuerca	6	6	6	6
21	Z08.L8.N	Rondelle - Washer - Scheibe - Rondella Arandella	12	6	6	9
22	71117	Ressort - Spring - Feder - Molla - Muelle	1			
23	71108	Bras de galet - Arm - Vorrichtung - Supporto Soporte	X			
	71136	Galet - Roller - Laverolle - Ruotino Polea tensora	X			
24	Z03.12.25	Vis - Screw - Schraube - Vite - Tornillo	1			
26	71399	Capot - Cover - Haube - Coperchio - Capo	X	X	X	X
27	73271	Ecrou - Nut - Mutter - Dado - Tuerca	X	X	X	X
28	73164	Vis - Screw - Schraube - Vite - Tornillo	X	X	X	X
29	Z53.5	Ecrou - Nut - Mutter - Dado - Tuerca	X	X	X	X
30	72995	Roue G. - Wheel - Rad - Ruota - Rueda	1	1	1	1
	72994	Moyeu - Hub - Nabe - Mozzo - Eje	1	1	1	1
31	71120	Roue libre G. - Freewheel - Freilauf - Ruota - Rueda	X	X	X	
	71121	Roue libre D. - Freewheel - Freilauf - Ruota - Rueda	X	X	X	
32	71122	Chaine - Chain - Kette - Catena - Cadena	2	2	2	
33	71123	Entretoise G. - Spacer - Distanzstuck Distanziale - Separadore	X	X		X
	71124	Entretoise D. - Spacer - Distanzstuck Distanziale - Separadore	X	X	X	X
34	71125	Arbre de roue - Axle - Achse - Astina - Arbol	1	1	1	1
35	033.13.22	Goupille - Pin - Splint - Spina - Pasador	2	2	2	
36	71126	Pignon - Drive pinion - Ritzai - Ingranaggio Pinon	2	2	2	
37	71127	Entretoise - Spacer - Distanzstuck - Distanziale Separadore	2	2	2	
38	72983	Palier - Spacer - Distanzstuck - Distanziale - Separador	2	2	2	
39	72048	1/2 poulie - Pulley - Treibrad - Puleggia - Polea	2			
40	Z03.8.25	Vis - Screw - Schraube - Vite - Tornillo	2	3	3	2
41	Z03.10.25	Vis - Screw - Schraube - Vite - Tornillo	2	2	2	2
42	Z08.M10.U	Rondelle - Washer - Scheibe - Rondella Arandella	6	6	6	6
43	Z08.M12.U	Rondelle - Washer - Scheibe - Rondella Arandella	5	4	4	4
44	Z03.12.90	Vis - Screw - Schraube - Vite - Tornillo	2	2	2	2
45	30601	Roue - Wheel - Rad - Ruota -Rueda	2	2	2	2
46	30606	Entretoise - Spacer - Distanzstuck - Distanziale Separadore	2	2	2	2
47	Z53.12	Ecrou - Nut - Mutter - Dado - Tuerca	3	2	2	2
48	71144	Bras de roue - Arm - Vorrichtung - Supporto Soporte	2	2	2	2

Rep N°	Référence N°	Désignation - Part name - Bezeichnung Descrizione - Designacion	D 500	D 500 K	D 500 H	D 500 P
49	31531	Cache-ecrou - Plastic cap - Mutternabdeckung Copri - Embellecedor	9	9	9	9
50	71132	Entretoise - Spacer - Distanzstuck - Distanziale Separadore	1	1	1	1
51	71105	Coque - Carter - Carter - Scocca - Carter	X	X	X	X
52	Z42.10.20	Vis - Screw - Schraube - Vite - Tornillo	4	4	4	4
53	Z08.L6.U	Rondelle - Washer - Scheibe - Rondella Arandella	13	5	5	5
54	Z03.6.12	Vis - Screw - Schraube - Vite - Tornillo	3	3	3	3
55	71149	Moyeu de lame - Hub - Nabe - Mozzo - Eje	1	1	1	1
56	31461	Lame - Blade - Klingenmesser - Lama - Cuchilla	X	X	X	X
57	42052	Rondelle de moyeu - Washer - Scheibe Rondella - Arandella	1	1	1	1
58	03.9.5.24.57	Vis - Screw - Schaube - Vite - Tornillo	1	1	1	1
59	013.6.20	Goupille - Pin - Splint - Spina - Pasador	2	2	2	2
60	71133	Carter - Casing - Carte - Carter - Carter	X	X	X	X
61	030.6207.2RS	Roulement - Bearing - Kugellager - Cuscinetto Rodamiento	1	1	1	1
62	73594	Andaineur - Deflector - Ablenkblech - Defletore Deflector	X	X	X	X
63	Z08.Z20.U	Rondelle - Washer - Scheibe - Rondella Arandella	2	2	2	2
64	71134	Enjoliveur a griffes - Clip - Clip - Seeger - Circlip	2	2	2	2
65	72995	Roue D. - Wheel - Rad - Ruota - Rueda	1	1	1	1
	72996	Moyeu - Hub - Nabe - Mozzo - Eje	1	1	1	1
66	71145	Clips - Circlips - Clips - Seeger - Circlips	2	2	2	2
67	71137	Levier - Lever - Hebel - Leva - Mando	X	X	X	X
68	71138	Ressort - Spring - Feder - Molla - Muelle	2	2	2	2
69	71139	Ressort - Spring - Feder - Molla - Muelle	1	1	1	1
70	71140	Chassis - Chassis - Chassis - Chassis - Chasis	X	X	X	X
71	72186	Berceau - Support - Trager - Supporto - Soporte	X	X	X	X
72	Z53.8	Ecrou - Nut - Schaube - Dado - Tuerca	5	2	2	5
73	72189	Fourche - Fork - Radgabe - Supporto - Soporte	X	X	X	X
74	31493	Goupille - Pin - Splint - Spina - Pasador	1	1	1	1
75	72139	Entretoise - Spacer - Distanzstuck - Distanziale Separador	2	2	2	2
76	72185	Kit complet - Kit - Kit - Kit - Kit	X	X	X	X
77	Z03.6.16	Vis - Screw - Schraube - Vite - Tornillo	2	2	2	2
79	71396	Bouton - Nut - Schraube - Dado - Tuerca	2	2	2	2
80	71099	Carter frontal - Proctetive band - Schutzstreimen Banda di protezione - Moldura de proteccion	X	X	X	X
81	71391	Rosace crantée - Serrated rose - Formegezahnte Rosette - Regolatore - Reglaje	4	4	4	4
82	71308	Coussinet - Ball bearing - Lager - Cuscinetto Cotinete	4	4	4	4
83	Z12.10.AZ	Rondelle eventail - Washer - Scheibe - Rondella Arandella	1	5	1	1
84	Z03.10.85	Vis - Screw - Schraube - Vite - Tornillo	X	X	X	X
85	31532	Cache-ecrou - Plastic cap - Mutternabdeckung Copri - Embellecedor	4	4	4	4
86	Z03.6.20	Vis - Screw - Schraube - Vite - Tornillo	4			
87	73400	Levier frein moteur - Lever - Ein/Aus Stellteil Leva - Palanca	X	X	X	X
88	72088	Arbre - Axle - Achse - Astina - Arbol	1			
89	013.4.30	Goupille - Pin - Splint - Spina - Pasador	1			
90	16625	Joint - Rotary hoe shaft seal - Wellendichtung Anello - Junta	1	1	1	1
91	73163	Vis - Screw - Schrauben - Vite - Tornillo	X	X	X	X
92	72630	Reducteur - Gear box - Getriebe - Riduttore - Reductor		X	X	
93	71269	Poulie - Pulley - Treibrad - Puleggia - Polea		1	1	
94	013.5.40	Goupille - Pin - Splint - Spina - Pasador		1	1	
95	72037	Courroie - Belt - Riemen - Cinghia - Correa		1	1	
96	024.8.15	Vis - Screw - Schraube - Vite - Tornillo		1	1	
97	46086	Poulie - Pulley - Treibrad - Puleggia - Polea		1	1	
98	Z03.8.25	Vis - Screw - Schraube - Vite - Tornillo		1	1	
99	Z11.8	Ecrou - Nut - Mutter - Dado - Tuerca		X	X	
100	71094	Plaque - Support - Tragplatte - Supporto - Pletina		X	X	
101	025.8.20	Vis - Screw - Schraube - Vite - Tornillo		1	1	
102	46049	Clavette - Key - Splint - Chiavetta - Clavigia	1	1	1	1
103	Z29.22.95	Vis - Screw - Schraube - Vite - Tornillo	4	4	4	4
104	43530	Autocollant - Sticker - Aufkleber - Decalco - Autoadhesivo	X	X	X	X
105	47420	Timonerie - Clutch control - Gestange - Commando - Varilaje	1		1	1
	47417	Timonerie - Clutch control - Gestange - Commando - Varilaje		1		
106	43159	Guide corde - Guide - Führung - Guia	1	1	1	1
107	025.8.8	Vis - Screw - Schraube - Vite - Tornillo	1	1	1	1
109	030.6001.2RS	Roulement - Bearing - Kuggellager - Cuscinetto Rodamiento	2	2	2	
110	72044	Entretoise - Spacer - Distanzstück - Distanziale Separador	1	1	1	1
111	Z42.6.30	Rondelle - Washer - Scheibe - Rondella - Arandella	X	X	X	X