EXPLODED VIEW OF UNIVERSAL POLE PRUNER ATTACHMENT COD. 2309

SPARE PART/KIT NUMBER	CODE	DESCRIPTION	QUANTITY
1	2331	GEAR KIT POLE PRUNER	1
2	2332	ADJUSTMENT KIT POLE PRUNER	1
3	2333	KIT BAR AND CHAIN	1
4	2334	OIL PUMP KIT	1
5	1308	OIL TANK COMPLETE	1
6	2323	HEXAGONAL FLANGED NUT M8X1.25 UNI 6923	1
7	2298	CHAIN COVER	1
8	2288	PINION 1-4	1
9	2272	GEARBOX BODY	1
10	2300	CHAIN TENSIONER ASSY	1

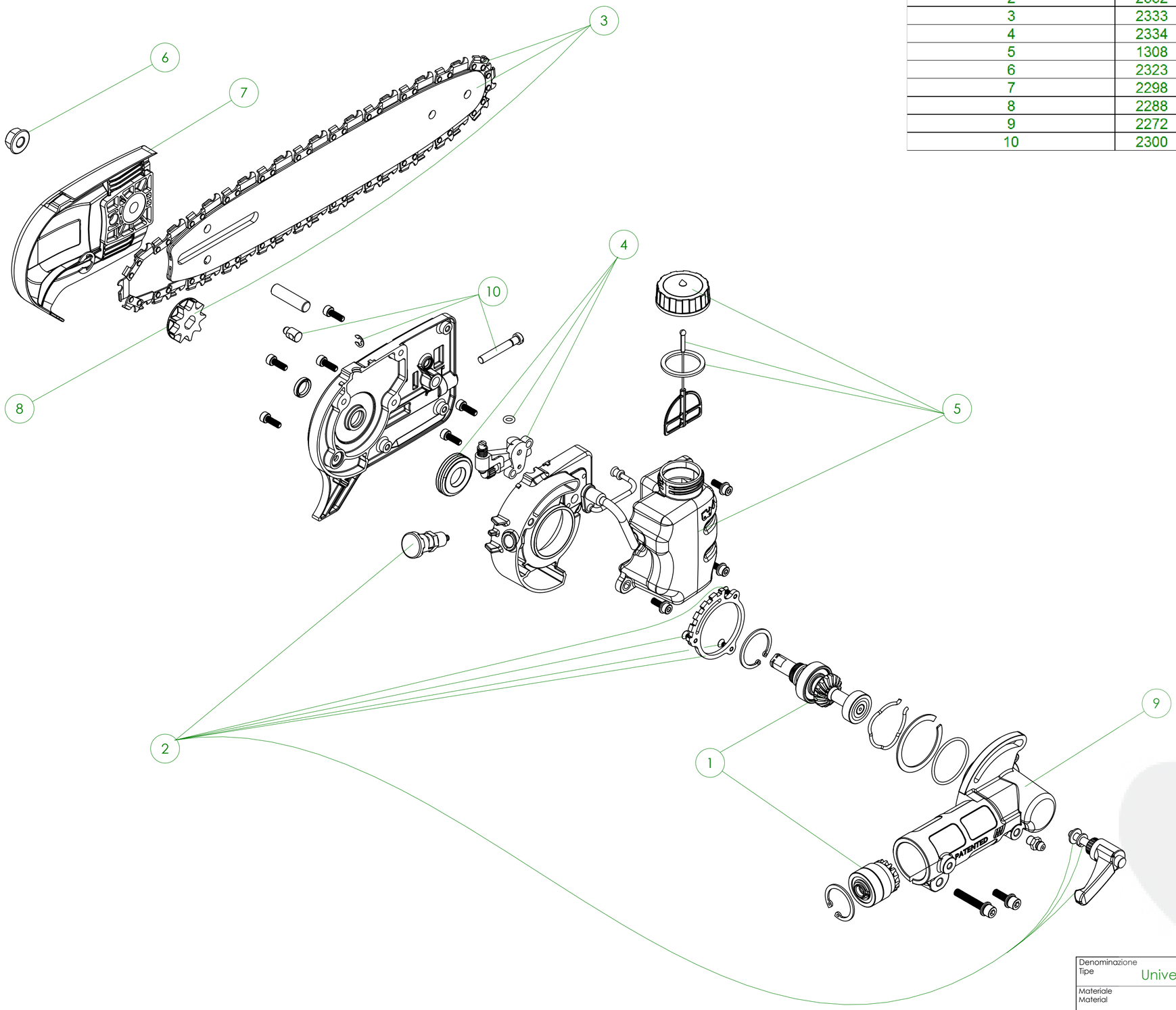

01	Added spare parts	M. G.	A. G.	11-01-2019
Esp.	Modifica - Revision	Disegn. Drawn	Visto Contr.	Data Date

Rugosità superf.
Surf. roughness

Denominazione
Tipe
Universal pole pruner attachment

Scale 1:2
Drawn M.G.
Checked A.G.
Date 04/07/2018

Materiale
Material

Tratt. superf.
Surface treatment

Macchina
Project
Universal pruner

Colore
Colour

Ricavato da:
Obtained from:

Peso
Weight g

Resist. N/mm²

Note

Trattamento termico
Heat treatment

Profondità Cmt.
Depth Cmt.

Durezza
Hardness

Matricola
Part number

upward s.r.l.
Engineering
Tel. +39 059 527327

VIETATO RIPRODURRE O DIVULGARE IL PRESENTE DISEGNO SENZA NOSTRA AUTORIZZAZIONE SCRITTA
IT IS STRICTLY FORBITTEN TO DIVULG THIS TECHNICAL DRAWING WITHOUT THE PERMISSION OF UPWARD

QUOTE SENZA INDICAZIONE DI TOLLERANZA GRADO DI PRECISIONE MEDIO EN 22768-1 CON PRECISIONE DI COLLAUDO
MEASURE WITHOUT TOLERANCES PRECISION GRADE MEDIUM REF. EN 22768-1