BRILL

ELEKTRO - TRUMPF 40
TYP 1314

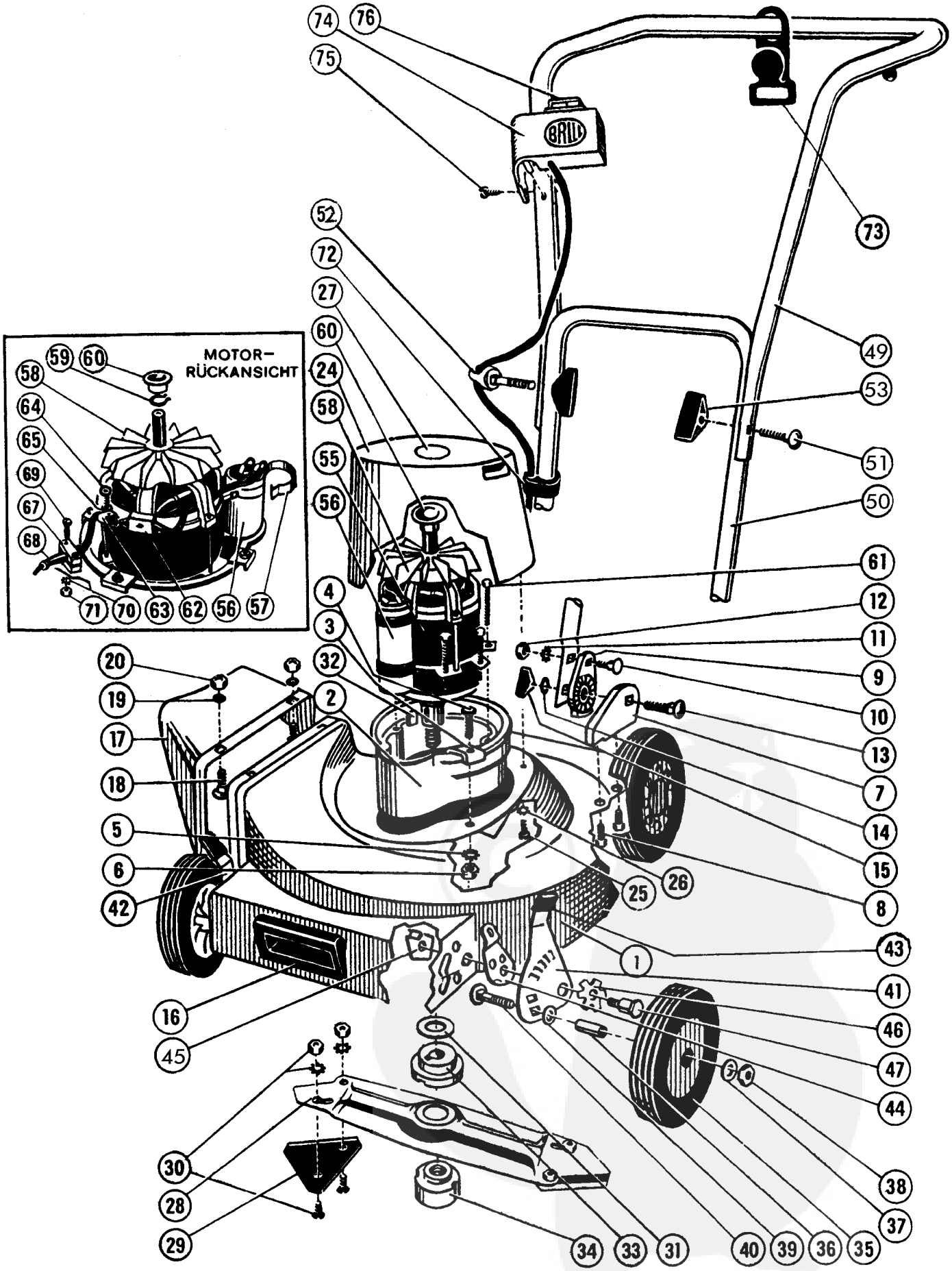

B r i l l - GARTENGERÄTE GMBH * POSTFACH 3161 * D- 58422 WITTEN

POS. REF.NO. POS.	BEST.-NR. PART-NO. NO.PIECE	BEZEICHNUNG DESCRIPTION DESIGNATION	Stck Qty. Qte.
1	01608	Nicht mehr lieferbar	
2	02302	MOTORFLANSCH (E.Trumpf-Fix)	1
3	02304	KLEMMWINKEL (E.Trumpf-Fix)	4
4	06434	LINSENSCHRAUBE	4
5	06748	ZAHNSCHEIBE D6797-A6,4	4
6	06509	MUTTER DIN 555 (08814)	4
7	02313	RASTBOECKCHEN LKS.	1
7	02314	RASTBOECKCHEN RTS.	1
8	06805	SCHRAUBE	4
9	02336	RASTSCHEIBE z.GESTÄNGE-UNTER	2
10	06537	FACHRUNDSCHRAUBE	2
11	06748	ZAHNSCHEIBE D6797-A6,4	2
12	06509	MUTTER DIN 555 (08814)	2
13	06554	FLACHRUNDSCHRAUBE	2
14	07498	SCHEIBE	2
15	02413	FLUEGELMUTTER (M1O)	2
16	04025	GRIFFSCHALE z.GEHÄUSE	1
17-20	02231	SCHUTZKAPPE KPL(SEITL.AUSWURF	1
18	07479	SECHSKANTSCHRAUBE	2
19	06482	FEDERSCHEIBE	2
20	06509	MUTTER DIN 555 (08814)	2
24+27	02303	ABDECKHAUBE KPL (E-Trumpf-Fix)	1
25	06428	LINSENSCHRAUBE	4
26	06744	ZAHNSCHEIBE	4
27	03855	SICHTSCHEIBE z.MOTOR (E.ROBBY)	1
28-30	00039	MESSERBALKEN,KPL. 40cm	1
29-30	00002	DREIECKMESSERSATZ,KPL. *	1
--	02366	SATZ MESSERFLUEGEL SEITL.	1
31	02906	KUPPLUNGSANLAGESCHEIBE	1
32	06767	PASSFEDER	1
33	03297	KUPPLUNGSFLANSCH	1
34	03303	KUPPLUNGSSPANNMUTTER	1
35	03141	LAUFRAD KPL.	4
--	01881	ABDECKKAPPE Z.LAUFRAD	4
36	03865	BUCHSE Z.LAUFRAD	4
37	06465	SCHEIBE DIN 125-A8,4	4
38	06684	S-MUTTER DIN 985-8	4
39	06465	SCHEIBE DIN 125-A8,4	4
40	07472	FLACHRUNDSCHRAUBE	4
41	04767	STELLHEBEL V.LKS.	2
42	04768	STELLHEBEL V.RTS.	2
43	01863	STELLGRIFF z.STELLHEBEL R.LORD	4
44	02732	RASTPLATTE z.RADVERSTELLUNG	4
45	02735	SPANNPLATTE z.RADVERSTELLUNG	4
46	02753	FEDER LACK (01586)	4
47	02731	BUNDSCHRAUBE z.RADVERSTELLU	4
49	03511	Nicht mehr lieferbar !	1
50	03676	GEST.-UNTERTEIL	1
51	06547	FLACHRUNDSCHRAUBE	1
52	01703	SCHRAUBE M.FUEHRUNG 09191	1
53	03558	STERNGRIFFMUTTER	2
55-59	03420	Nicht mehr lieferbar	
56	03227	KONDENSATOR 16yF	1
57	04084	Nicht mehr lieferbar	
58	04087	LUEFTERFLUEGEL (AEG)	1
59	04088	SICHERUNGSRING (AEG)	1
60	03856	ANZEIGENSCHEIBE z.MOTOR	1
61	06807	SCHRAUBE D7976 63382	6
62	04067	ANSCHLUSSKLEMME z.MOTOR	1
--	06706	KERBNAGEL	1
63	04084	Nicht mehr lieferbar	
64	06802	SCHRAUBE D 7976-3,5X9,5	1
65	06463	SCHEIBE DIN 125	1
67	02920	KLEMMBRUECKE	2
68	02935	KABELTÜLLE Z.SCHALTER	1
69	06438	LINSENSCHRAUBE	2
70	06748	ZAHNSCHEIBE D6797-A6,4	2
71	06509	MUTTER DIN 555 (08814)	2
72	02750	KABELHALTER z.BOWDENZUG	1
73	02111	ZUGENTLASTUNG	1
74	01613	SIEHE 03561	1
75	07452	SCHRAUBE	2
76	05874	REGENSCHUTZKAPPE z.SCHALTER	1
		Z U B E H Ö R	
	03669	Nicht mehr lieferbar	
	03668	ZUBEHOERSATZ,KPL.	1
	00563	BRILL-SERVICE-VERZEICHNIS	1
	07011	FANGKORG SEITENAUSWURF SVR	Option