E 48 HM Aero

103 057.22

'83

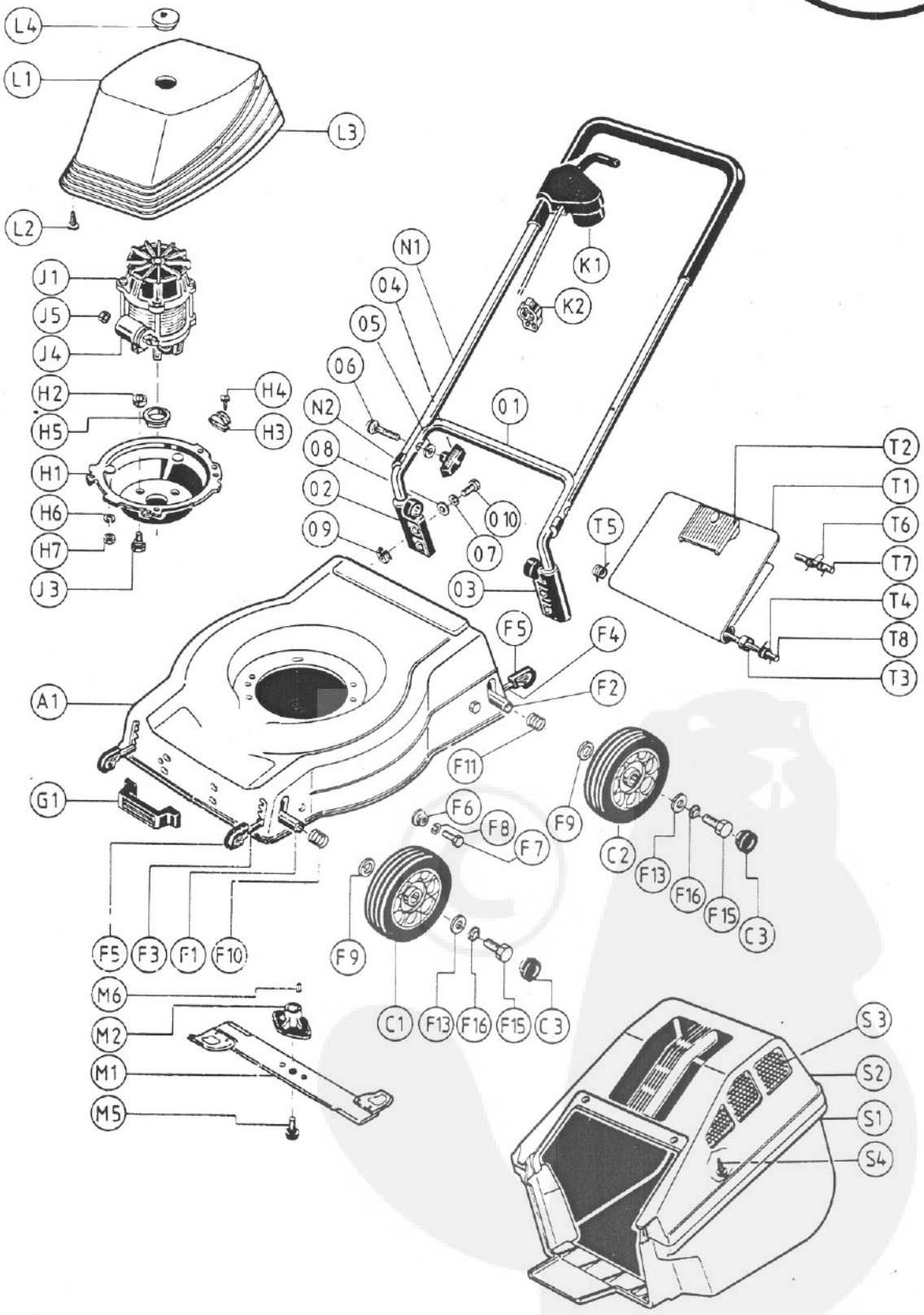

xxx

Sämtliche Ersatzteile erhalten Sie bei Ihrer nächsten Kundendienststelle oder bei Ihrem Händler.

All spare parts will be available at your next service station or your local dealer.

Toutes les piéces détachées s'obtiennent dans la plus proche station service ou chez votre revendeur.

Tutti i ricambi sono reperibili presso il vostro centro distribuzione ricambi regionale.

Todas las piezas de recambio las puede adquirir en su proveedor local.

AL-KO international

Bild Fig. Fig. Fig. Fig.	Stckz. Quant. Quant. Quant. Cant.	Teil-Nr. Part.no. Réf. Pezzo no. Ref.
A1	1	325 819
C1	2	316 831
C2	2	316 831
C3	4	313 367
F1	1	329 465
F2	1	329 467
F3	2	313 916
F4	2	323 o33
F5	4	313 751
F6	4	313 91o
F7	4	7oo 483
F8	4	7oo 127
F9	4	7oo 998
F1o	2	329 38o
F11	2	329 38o
F13	4	319 599
F15	4	7oo 826
F16	4	7o1 223
G1	1	313 357
H1	1	319 898
H2	4	313 6o4
H3	1	312 3o2
H4	2	7o1 487
H5	1	316 162
H6	4	7oo 128
H7	4	7oo 1o8
J1	1	319 248
J3	4	314 846
J4	1	312 oo4
J5	1	7oo 725
x		xx

Bild Fig. Fig. Fig. Fig.	Stckz. Quant. Quant. Quant. Cant.	Teil-Nr. Part.no. Réf. Pezzo no. Ref.
K1	1	328 8o3
K2	1	313 342
L1	1	32o 735
L2	3	7o1 496
L3	1	32o 73o
L4	1	312 141
M1	1	328 531
M2	1	3o3 22o
M5	1	313 6o5
N1	1	329 153
N2	2	3o5 786
O1	1	328 4oo
O2	1	325 731
O3	1	325 732
O4	2	316 668
O5	2	7oo 148
O6	1	312 257
O7	4	7oo 128
O8	4	7oo 138
O9	4	321 127
O1o	4	7o1 171
S1	1	325 721
S2	1	325 72o
S3	1	325 725
S4	8	7o1 183
T1	1	325 724
T2	1	325 812
T3	2	325 813
T4	1	325 816
T5	1	325 817
x		xx

Bild Fig. Fig. Fig. Fig.	Stckz. Quant. Quant. Quant. Cant.	Teil-Nr. Part.no. Réf. Pezzo no. Ref.
T6	1	325 828
T7	1	325 829
T8	1	328 532
x		xx

Bild Fig. Fig. Fig. Fig.	Stckz. Quant. Quant. Quant. Cant.	Teil-Nr. Part.no. Réf. Pezzo no. Ref.
x		xx

Bei Ersatzteilbestellung bitte folgende Nummern angeben.

Please state following article number when ordering spare parts.

Pour toute commande de pièces détachées, veuillez préciser, les numéros de réference.

In caso di ordine di ricambi indicare i seguenti numeri.

Al hacer el pedido de recambios rogamos indicar los siguientes nùmeros.

Bild	x	Teil-Nr.	xx	Art.-Nr.	xxx
Fig.	x	Part.no.	xx	Art.no.	xxx
Fig.	x	Réf.	xx	Réf.	xxx
Fig.	x	Pezzo no.	xx	Art no.	xxx
Fig.	x	Ref. pieza	xx	Ref. art.	xxx

xxx