PRO HONDA - De N°24711 à N°37999
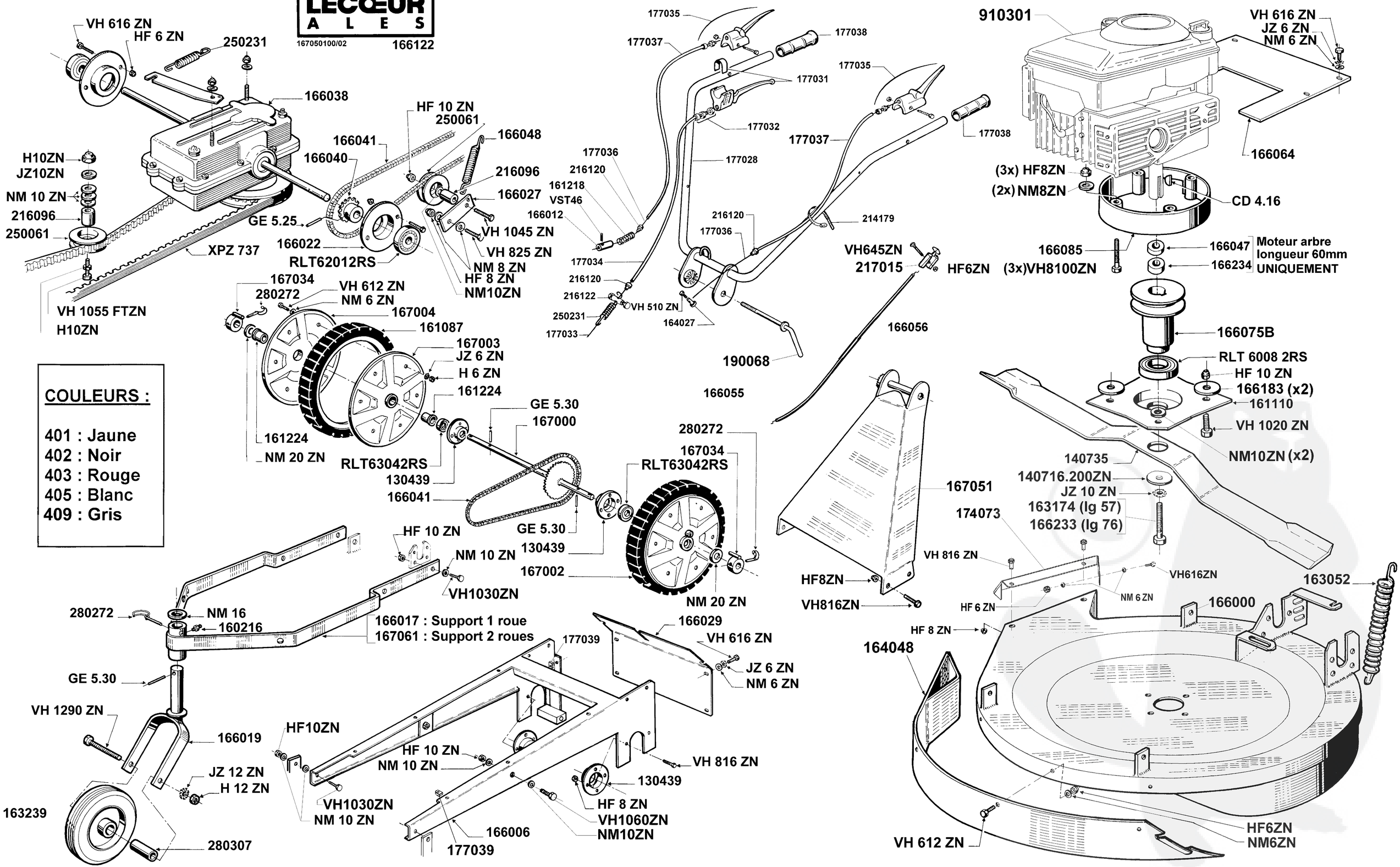
Retour