eurosystems
Via G. Pastore, 8 - Zona Industriale - 42045 LUZZARA - Reggio Emilia - Italy
Tel. 0522/977169 - Fax 0522/977819 - C.F. e P.IVA 00270140353
Com.Estero n. RE 012505 - CCIA 122382 - Reg.Trib. RE n. 6092
Capitale Sociale Euro 846.434 i.v. - www.eurosystems-spa.com

EURO 3 - MOD. 30

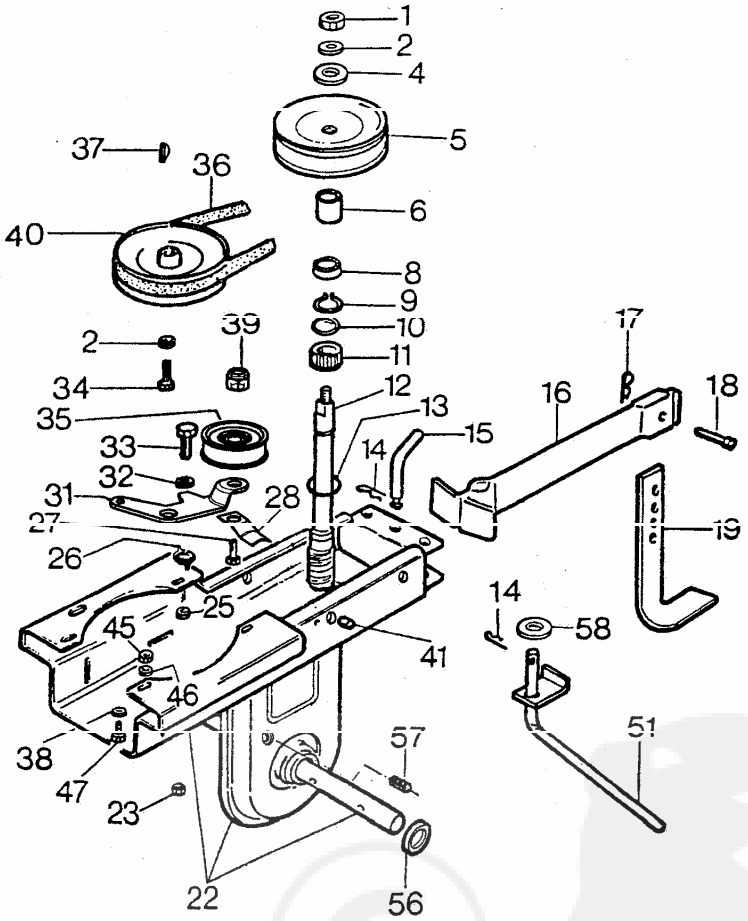

1	81.4667.000	23	81.4645.000	47	86.2741.000
2	84.3755.000	25	26.0005.230	51	26.0012.232
4	26.0005.232	26	26.0005.904	56	80.2095.010
5	26.0005.220	27	86.3740.000	57	85.2520.000
6	26.0005.231	28	34.0005.216	58	84.3994.000
8	81.2594.050	31	26.0005.229		
9	80.1164.000	32	84.3818.000	PER MOD. 30:	
10	26.0005.219	33	86.3206.000		
11	81.2660.050	34	26.0050.201	16	26.0012.234
12	26.0005.216	35	26.0005.906	19	23.0010.304
13	80.3052.000	36	26.0050.921	22	26.0005.399
14	85.1486.000	37	26.0050.202		
15	26.0012.204	38	84.3708.000		
16	26.0012.213	39	81.4703.000		
17	85.1357.000	40	26.0005.280		
18	23.0010.206	41	26.0050.200		
19	23.0010.281	45	81.4588.000		
22	26.0005.370	46	84.3685.000		

eurosystems
Via G. Pastore, 8 - Zona Industriale - 42048 RUBIERA - Reggio Emilia - Italy
Tel. 0522/977169 - Fax 0522/977819 - C.F. e P.IVA 00270140353
Com.Estero n. RE 012505 - CCIA 122382 - Reg.Trib. RE n. 6092
Capitale Sociale Euro 846.434 i.v. - www.eurosystems-spa.com

EURO 3 - MOD. 30

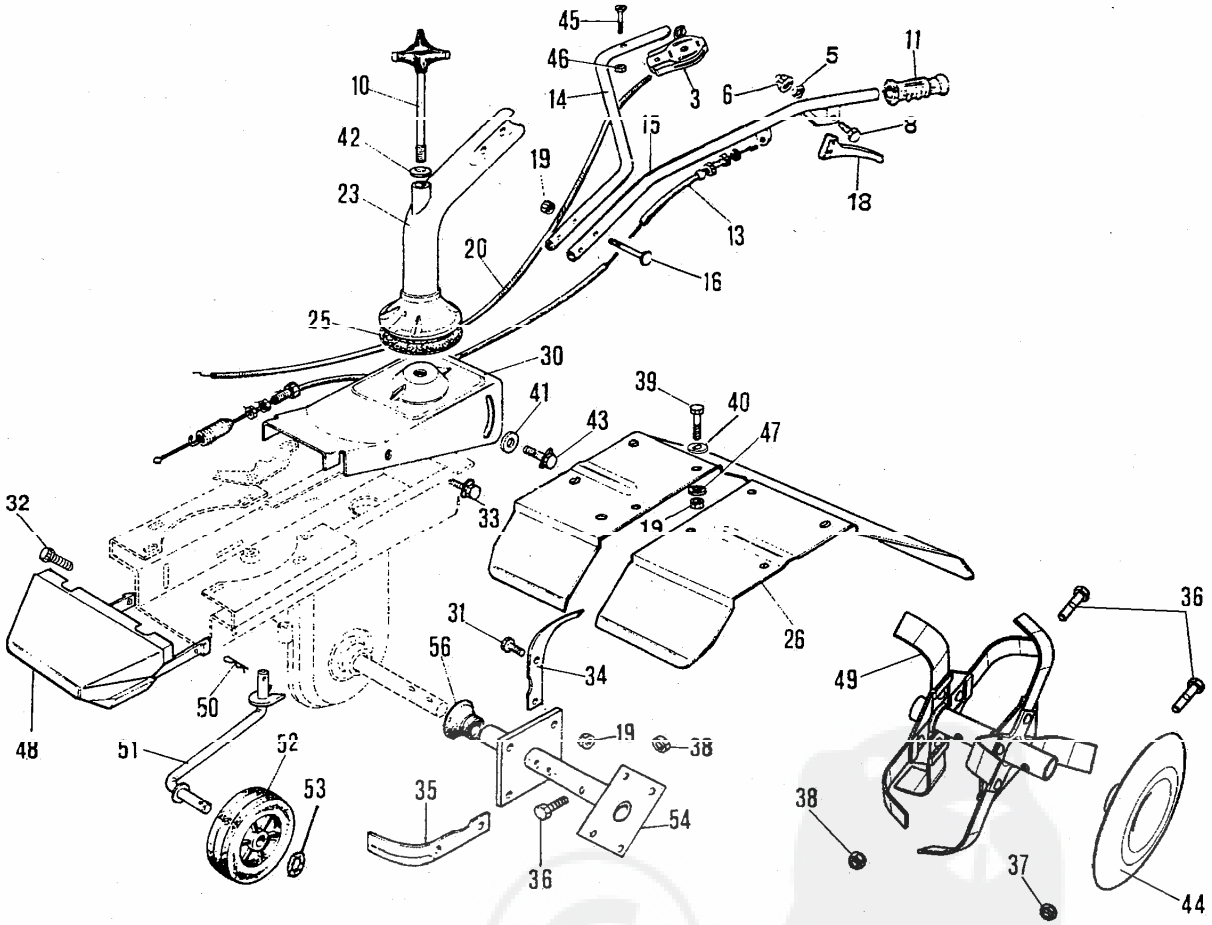

3	32.1010.920		30	26.0005.253		48	26.0005.215
-	32.1010.930	Honda	31	86.2669.000		49	36.0015.280 DX ▲
5	84.3605.010		32	26.0050.219		-	36.0015.282 SX ▲
6	81.4530.080		33	86.2494.000		50	85.1486.000
8	26.0010.216		34	26.0015.210 △		51	26.0012.207
10	26.0010.259		35	26.0015.211 △		52	26.0050.901
11	26.1010.900		36	86.3427.000		53	84.3993.080
13	26.0050.260		37	81.4645.000		54	26.0015.240 △
14	26.0010.257	DX	38	81.4642.000		56	26.1015.900
15	26.0010.262	SX	39	86.2555.000			
16	86.2787.000		40	84.3685.000		PER MOD. 30 :	
18	26.0050.258		41	84.3711.000			
19	81.4588.000		42	84.3901.050		23	26.0010.277
20	26.0050.220		43	86.2685.000		26	26.0005.412
-	~~26.0010.283~~	~~B&S 3,5HP~~	~~44~~	~~36.0015.213~~ ▲		~~30~~	~~26.0005.414~~
23	26.0010.256		45	86.2356.100			
25	23.1005.906		46	81.4548.000		△ ←	Matr. 513564
26	26.0010.264		47	84.3708.000		▲ →	Matr. 513565