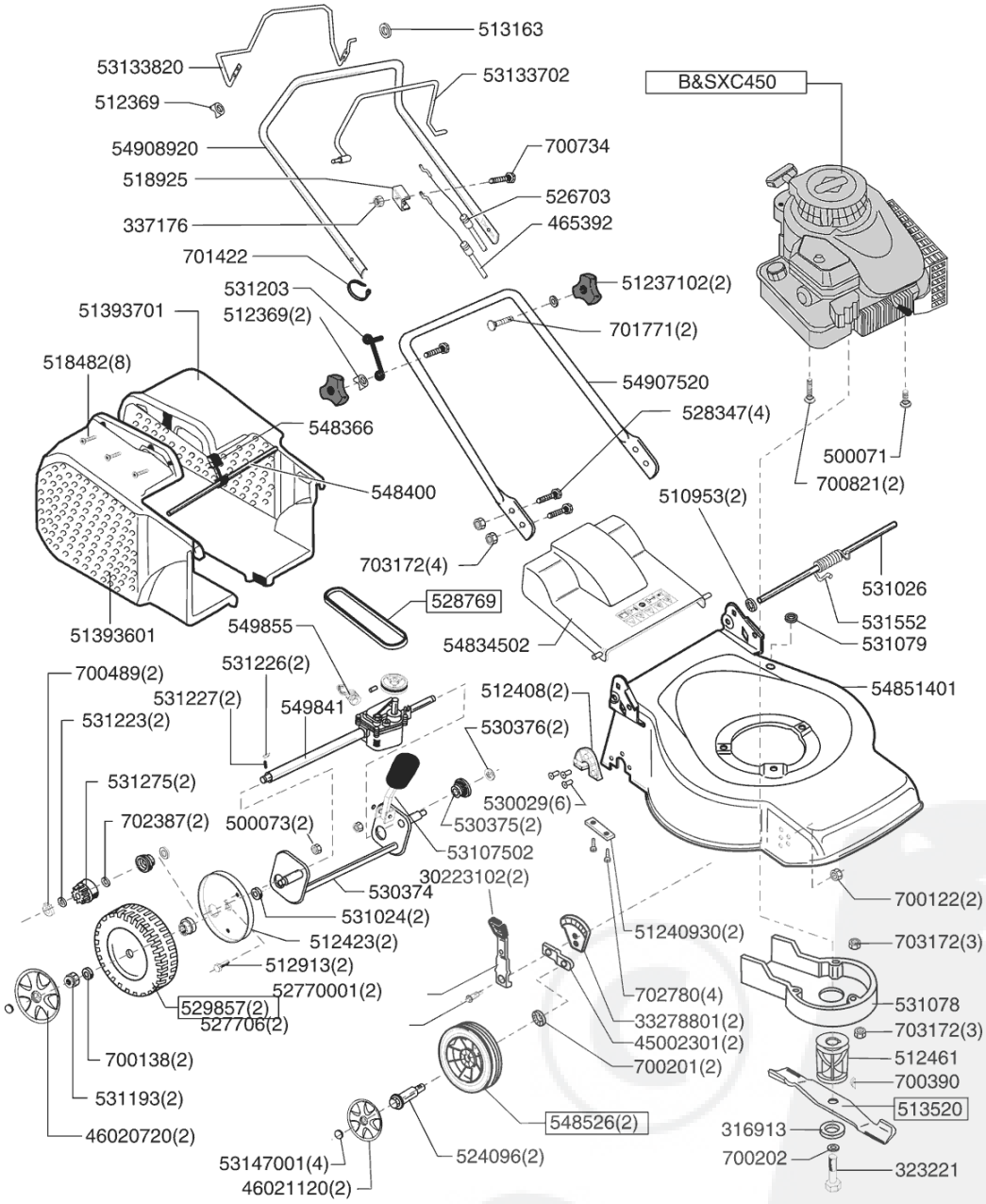
513163
53133820
53133702
B&SXC450
512369
54908920
700734
518925
526703
337176
465392
701422
531203
51237102(2)
51393701
512369(2)
701771(2)
518482(8)
54907520
528347(4)
548366
500071
548400
700821(2)
510953(2)
703172(4)
531026
528769
531552
51393601
549855
531079
54834502
531226(2)
700489(2)
54851401
531227(2)
549841
512408(2)
531223(2)
530376(2)
531275(2)
530029(6)
702387(2)
500073(2)
530375(2)
53107502
30223102(2)
530374
700122(2)
531024(2)
51240930(2)
512423(2)
703172(3)
512913(2)
702780(4)
52770001(2)
529857(2)
527706(2)
531078
33278801(2)
703172(3)
45002301(2)
512461
700138(2)
700201(2)
700390
531193(2)
513520
548526(2)
316913
46020720(2)
53147001(4)
524096(2)
700202
323221
46021120(2)