121129

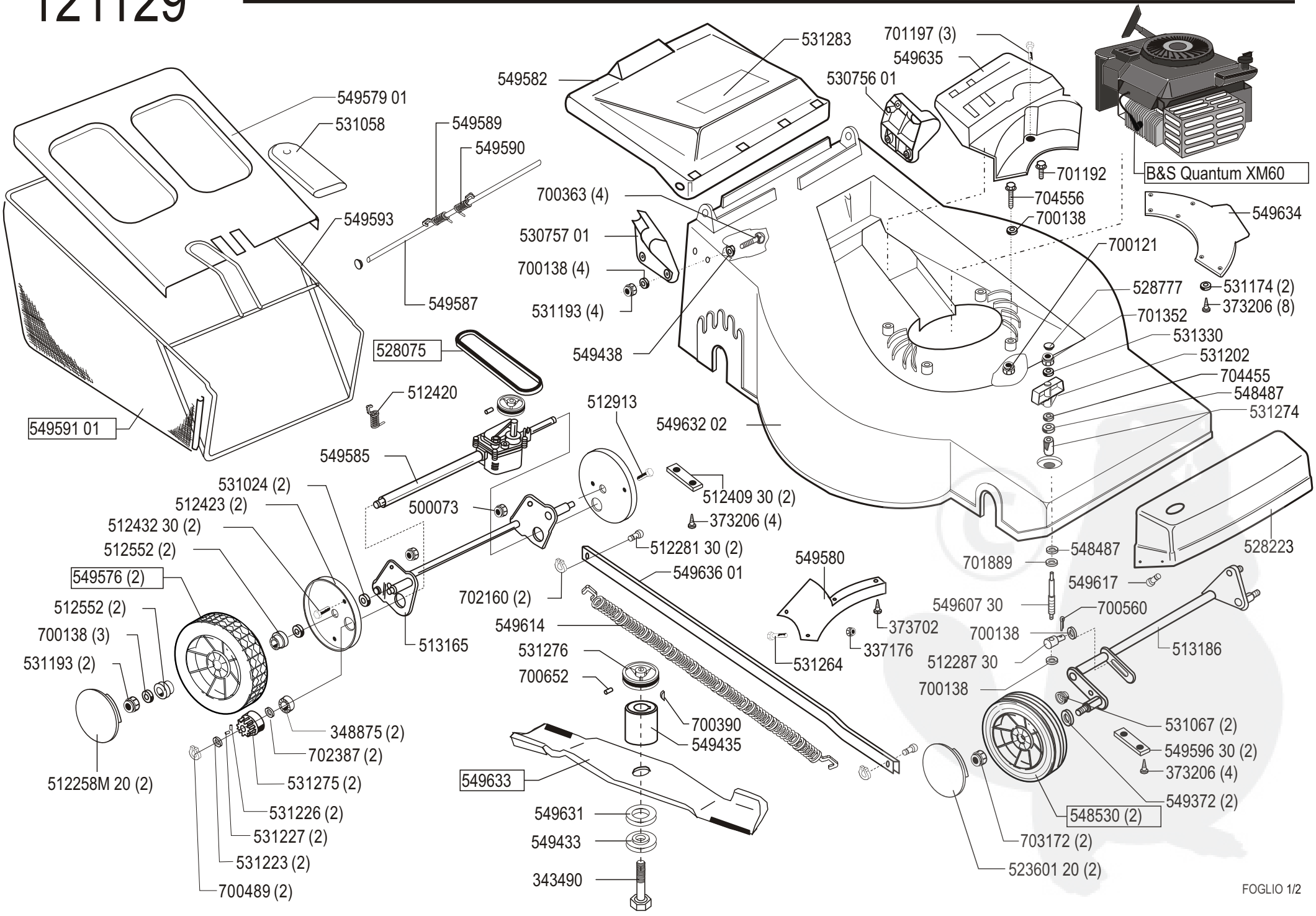

FOGLIO 1/2

121129

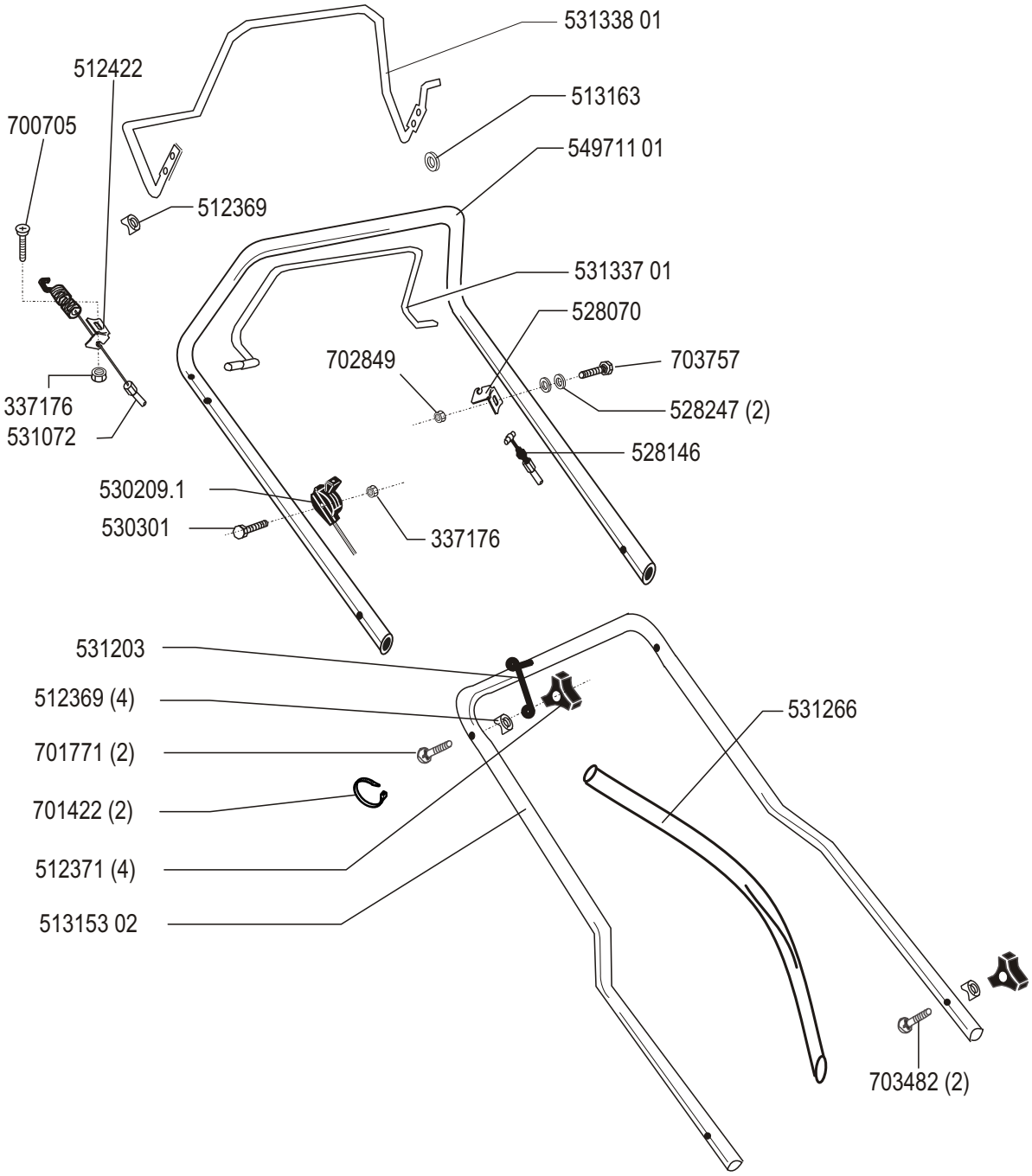

a (BP)	b	c	d	e	f
10/03					

FOGLIO 2/2