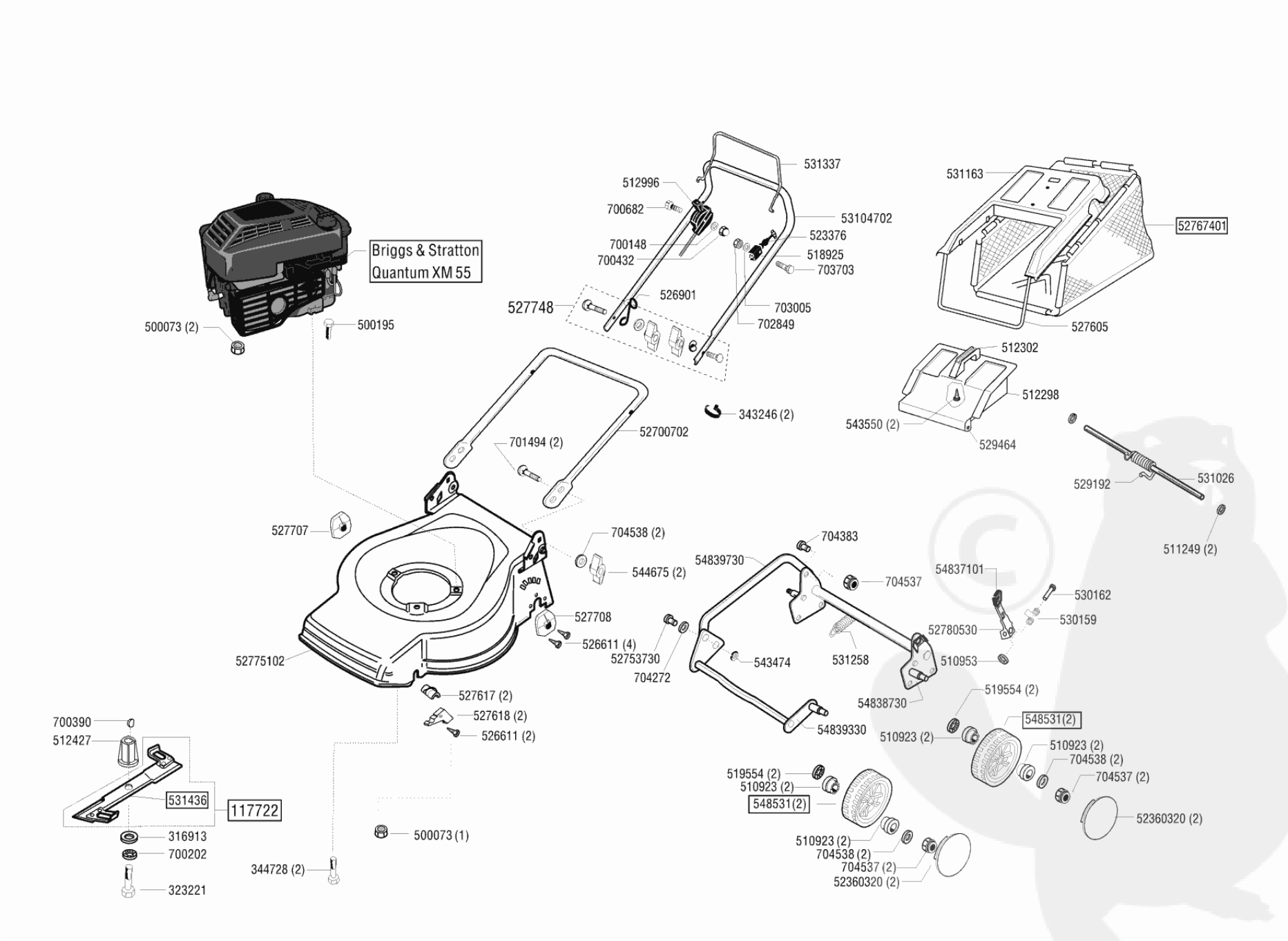AL4700 E Art Nr 118350