46 E aero

105836

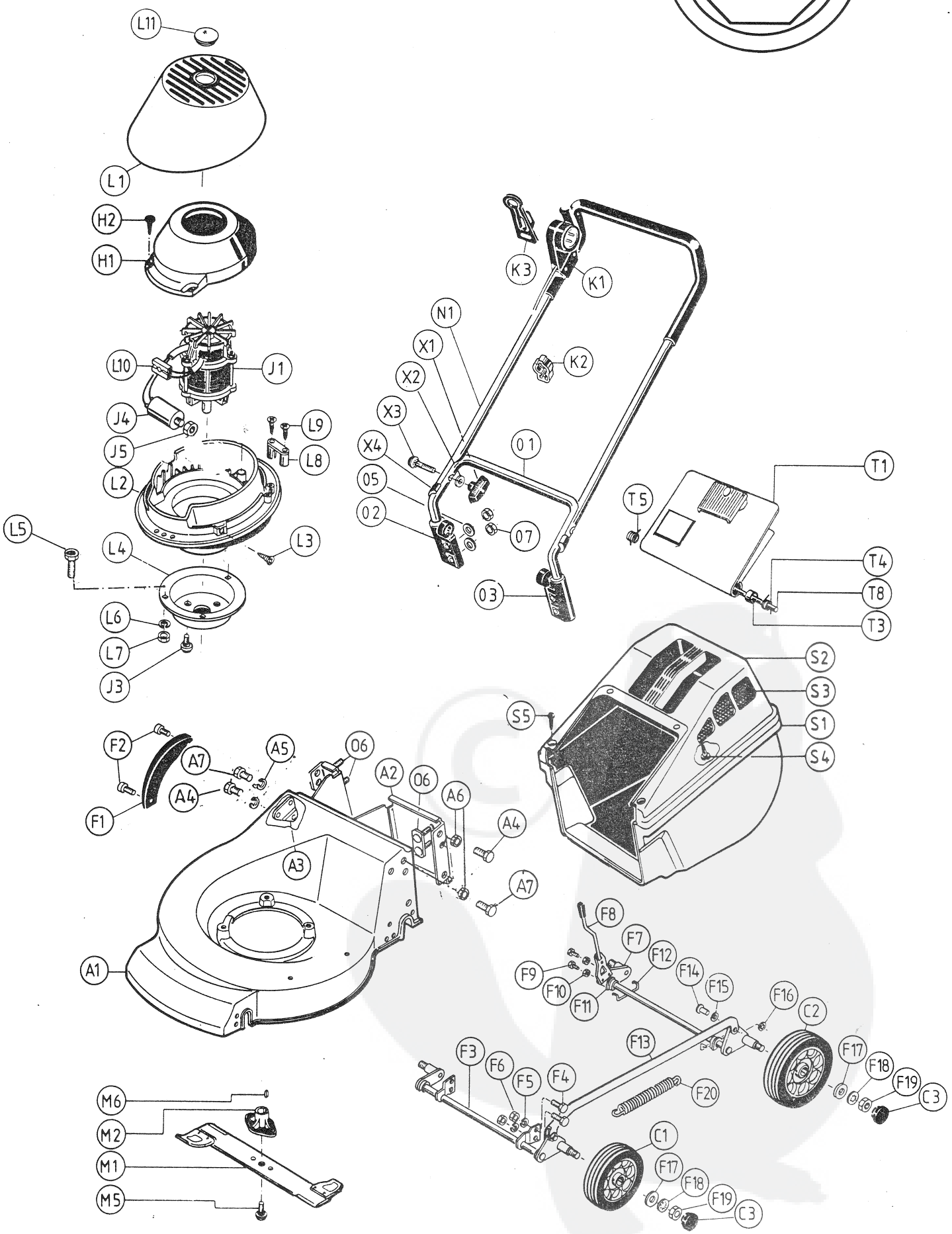

Sämtliche Ersatzteile erhalten Sie bei Ihrer nächsten Kundendienststelle oder bei Ihrem Händler.

Ersatzteile an elektrischen Anlagen dürfen nur vom Fachmann ausgewechselt werden.

All spare parts will be available at your next service station or your local dealer.

Repairs on electric power products should be performed by a qualified person.

Toutes les pièces détachées s'obtiennent dans la plus proche station service ou chez votre revendeur.

Les pièces détachees électriques ne peuvent être remplacées que par un electricien agrée.

Tutti i ricambi sono reperibili presso il vostro centro distribuzione ricambio regionale.

La riparazione delle parti elettriche deve essere eseguita solo da personale competente.

Samtlige reservdelar erhålles genom auktoriserade återförsäljare och servicestationer.

Utbytting av reservedeler på elektriske maskiner, skal kun utføres av fagfolk.

Verschillende onderdelen kunt U verkrijgen bij het dichtsbijzijnde servicestation of bij Uw vakhandelaar.

Onderdelen van de elektrische installaties mogen alleen door vakmensen worden vervangen.

Bild Fig. Fig. Fig. Fig. Fig.	Stckz. Quant. Quant. Quant. Cant. Antal	Teil-Nr. Part. no. Réf. Pezzo no. Ref. Det.nr.
A		343 056
A 1	1	343 006
A 2	1	343 000
A 3	1	343 005.10
A 4	5	700 545
A 5	3	700 128
A 6	4	700 121
A 7	2	701 006
C 1	2	320 987
C 2	2	316 831
C 3	4	343 203
F		343 057
F 1	1	343 114
F 2	2	700 238
F 3	1	343 058
F 4	4	700 701
F 5	4	700 127
F 6	4	700 107
F 7	1	343 067
F 8	1	342 990.10
F 9	2	701 172
F10	2	701 503
F11	2	343 073
F12	2	343 074
F13	1	343 071.10
F14	2	343 102
F15	2	700 137
F16	2	700 758
X		XX

Bild Fig. Fig. Fig. Fig. Fig.	Stckz. Quant. Quant. Quant. Cant. Antal	Teil-Nr. Part. no. Réf. Pezzo no. Ref. Det.nr.
F17	4	700 151
F18	4	700 940
F19	4	700 644
F20	1	343 078
H		333 997
H 1	1	332 825
H 2	2	329 896
J		335 341
J 1	1	335 255
J 3	4	313 603
J 4	1	330 873
J 5	1	700 725
J 6	1	319 204
K		328 966
K 1	1	328 967
K 2	2	313 342
K 3	1	325 518
L		343 768
L 1	1	349 634
L 2	1	332 780
L 3	3	329 896
L 4	1	349 320
L 5	3	700 963
L 6	3	700 128
L 7	3	700 108
L 8	1	329 947
X		XX

Bild Fig. Fig. Fig. Fig. Fig.	Stckz. Quant. Quant. Quant. Cant. Antal	Teil-Nr. Part. no. Réf. Pezoo No. Ref. Det.nr.
L 9	2	329 896
L10	1	329 948
L11	1	320 756
M		343 300
M 1	1	343 120
M 2	1	303 220
M 5	1	313 605
M 6	1	700 391
N 1	1	343 308
O 1	1	343 090
O 2	1	343 086
O 3	1	343 087
O 5	4	700 138
O 6	2	330 620
O 7	4	700 121
S		343 312
S 1	1	343 313
S 2	1	343 047
S 3	1	343 103
S 4	8	701 183
S 5	2	701 661
T		343 202
T 1	1	344 086
T 3	2	325 813
T 4	1	325 816
X		XX

Bild Fig. Fig. Fig. Fig. Fig.	Stckz. Quant. Quant. Quant. Cant. Antal	Teil-Nr. Part. no. Réf. Pezzo no. Ref. Det.nr.
T 5	1	325 817
T 8	1	325 832
X		330 549
X 1	2	316 668
X 2	2	700 148
X 3	2	312 257
X 4	2	305 786
X		XX

Ersatzteillieferungen erfolgen entsprechend dem neuesten Fertigungsstand. (Technische Änderungen vorbehalten)

Bei Ersatzteilbestellungen bitte folgende Nummern angeben.

Bild X
Teil-Nr. XX
Art.-Nr. XXX

All spare parts will be supplied in latest specification. Continous technical developments will take place without prior notice.

Please state following article number when ordering spare parts.

Fig. X
Part. no. XX
Art. no. XX

Les livraisons de pièces détachées s'effectuent conformément aux dernières améliorations du produit.

Pour toute commande de pièces détachées, veuillez préciser, les numéros de référence.

Fig. X
Réf. X
Réf. X

I pezzi di ricambio vengono forniti secondo l'ultima serie prodotta. (Pertanto specificare l'anno di produzione). (Le charatteristiche tecniche possono variare senza alcun preavviso).

In caso di ordine di ricambio indicare i seguenti numeri.

Fig. X
Pezzo no. XX
Art no. XXX

Reservedelsleveranser vil være iht. siste modell. (Vi tar forbehold om tekniske endringer).

Bifogade reservdelslista på maskinen, se skiss, upptar fig.nr. på alla detaljer.

Fig. X
Det.nr. XX
Maskintyp & nr. XXX

Vervangende onderdelen zijn steeds volgens de laatste stand der techniek. Technische wijzingen voorbehouden.

Bij het bestellen van onderdelen s.v.p. de volgende nummers vermelden.

Afb. X
XX
XXX

XXX