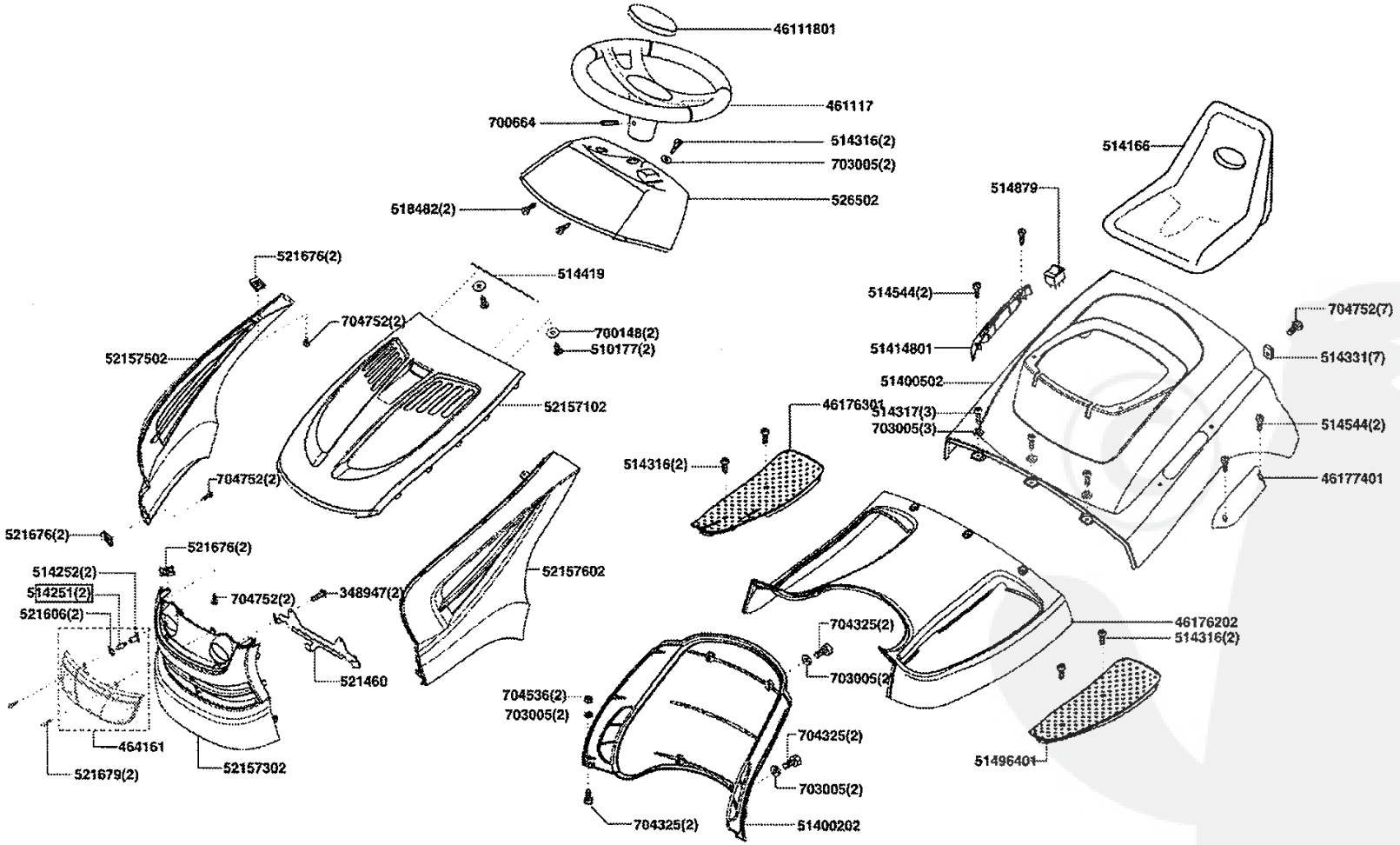
46111801
461117
700664
514316(2)
703005(2)
518482(2)
526502
514166
514879
521676(2)
514419
514544(2)
704752(2)
700148(2)
510177(2)
704752(7)
52157502
51414801
514331(7)
51400502
52157102
46176301
514317(3)
703005(3)
514544(2)
514316(2)
704752(2)
46177401
521676(2)
521676(2)
514252(2)
514251(2)
521606(2)
704752(2)
348947(2)
52157602
704325(2)
46176202
514316(2)
703005(2)
521460
704536(2)
703005(2)
704325(2)
464161
52157302
51496401
521679(2)
703005(2)
704325(2)
51400202

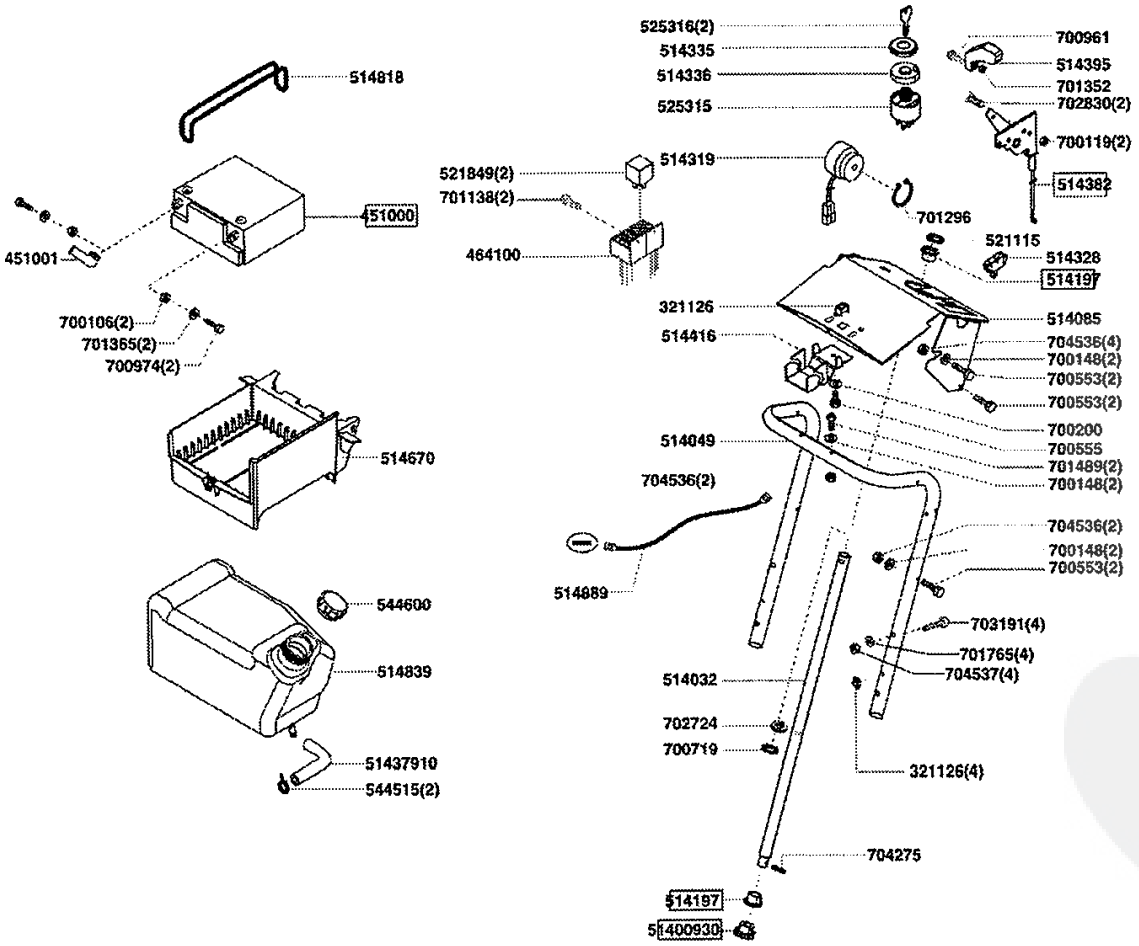
514818
451000
451001
700106(2)
701365(2)
700974(2)
514670
544600
514839
51437910
544515(2)
525316(2)
514335
514336
525315
521849(2)
701138(2)
464100
514319
701296
700961
514395
701352
702830(2)
700119(2)
514382
521115
514328
514197
321126
514416
514085
704536(4)
700148(2)
700553(2)
700553(2)
700200
700555
701489(2)
700148(2)
514049
704536(2)
514889
704536(2)
700148(2)
700553(2)
703191(4)
701765(4)
704537(4)
514032
702724
700719
321126(4)
704275
514197
51400930

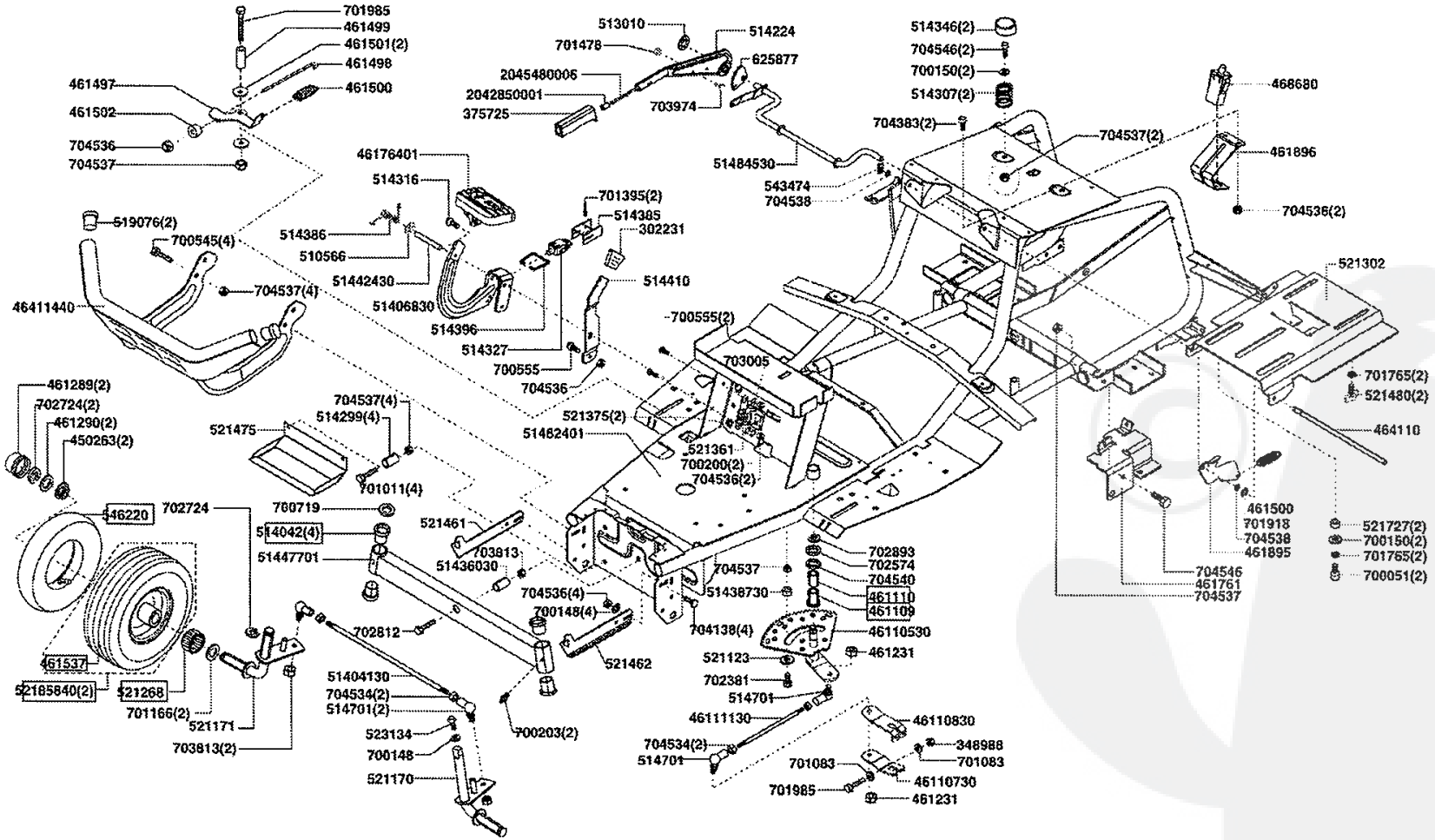
701985
461499
461501(2)
461498
461500
461497
461502
704536
704537
519076(2)
700545(4)
704537(4)
46411440
46176401
514316
514386
510566
51442430
51406830
514396
514327
700555
704536
701395(2)
514385
302231
514410
700555(2)
703005
513010
701478
514224
625877
2045480006
2042850001
375725
703974
51484530
543474
704538
514346(2)
704546(2)
700150(2)
514307(2)
704383(2)
704537(2)
468680
461896
704536(2)
521302
701765(2)
521480(2)
464110
461289(2)
702724(2)
461290(2)
450263(2)
521475
704537(4)
514299(4)
701011(4)
521375(2)
51482401
521361
700200(2)
704536(2)
146220
702724
700719
514042(4)
51447701
521461
703813
51436030
704537
51438730
704536(4)
700148(4)
702812
704138(4)
521462
461537
52185840(2)
521268
701166(2)
521171
703813(2)
51404130
704534(2)
514701(2)
523134
700148
521170
700203(2)
702893
702574
704540
461110
461109
46110530
461231
521123
702381
514701
46111130
704534(2)
514701
46110830
348988
701083
701083
46110730
701985
461231
461500
701918
704538
461895
704546
461761
704537
521727(2)
700150(2)
701765(2)
700051(2)

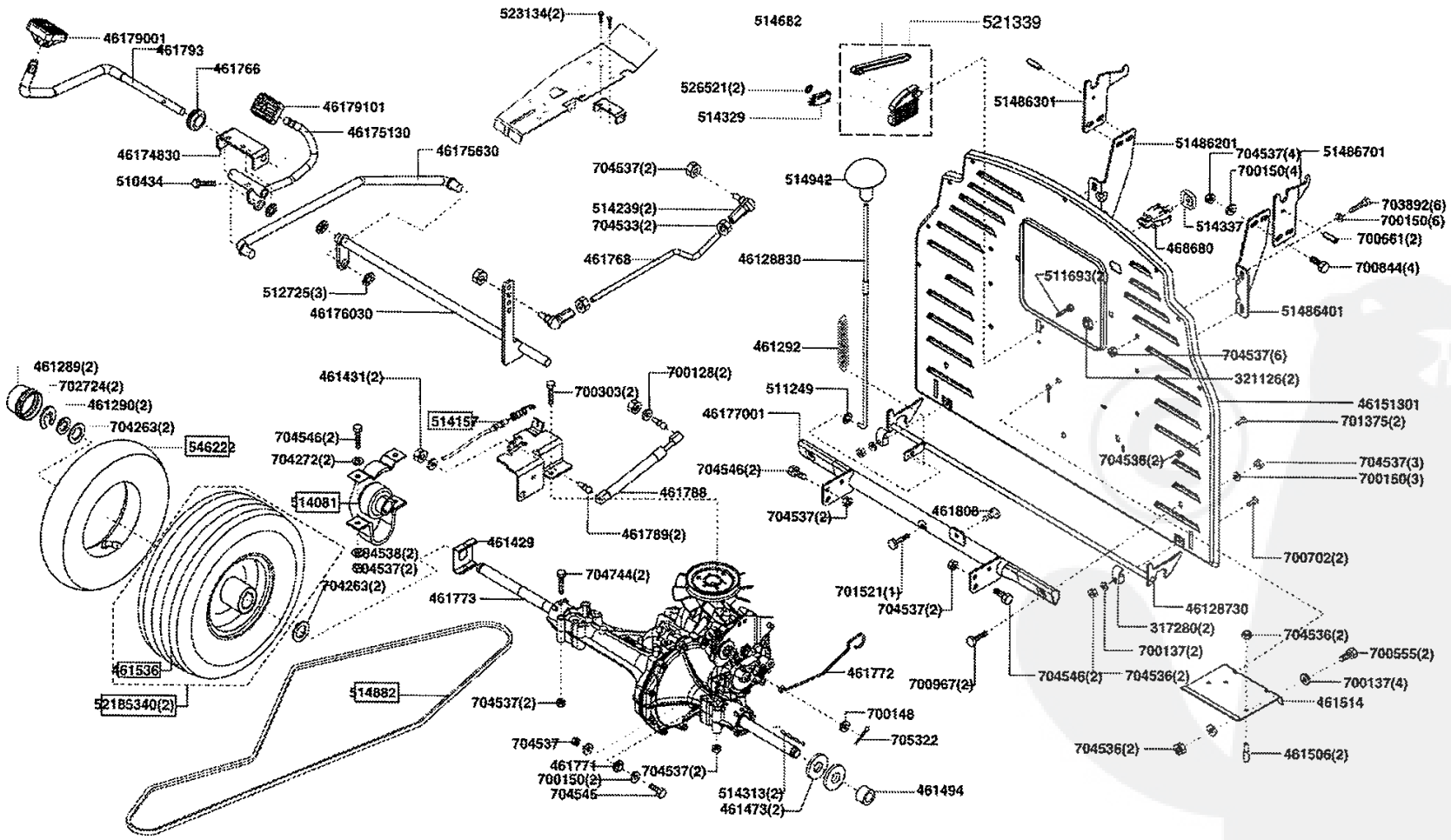
46179001
461793
461766
46179101
46175130
46174830
510434
46175630
523134(2)
514682
521339
526521(2)
514329
51486301
51486201
704537(4)
51486701
700150(4)
703892(6)
700150(6)
700661(2)
700844(4)
514337
468680
704537(2)
514942
514239(2)
704533(2)
461768
46128830
511693(2)
512725(3)
46176030
51486401
461292
704537(6)
321126(2)
461289(2)
702724(2)
461290(2)
704263(2)
546222
461431(2)
700128(2)
700303(2)
511249
46151301
701375(2)
704546(2)
704272(2)
514157
46177001
704536(2)
704537(3)
700150(3)
514081
461788
704546(2)
704537(2)
461808
461789(2)
461429
700702(2)
704538(2)
704537(2)
704263(2)
704744(2)
461773
701521(1)
704537(2)
46128730
317280(2)
704536(2)
700137(2)
700555(2)
461536
461772
700967(2)
704546(2)
704536(2)
700137(4)
52185340(2)
514882
704537(2)
700148
461514
705322
704537
704536(2)
461506(2)
461771
704537(2)
700150(2)
704546
514313(2)
461473(2)
461494

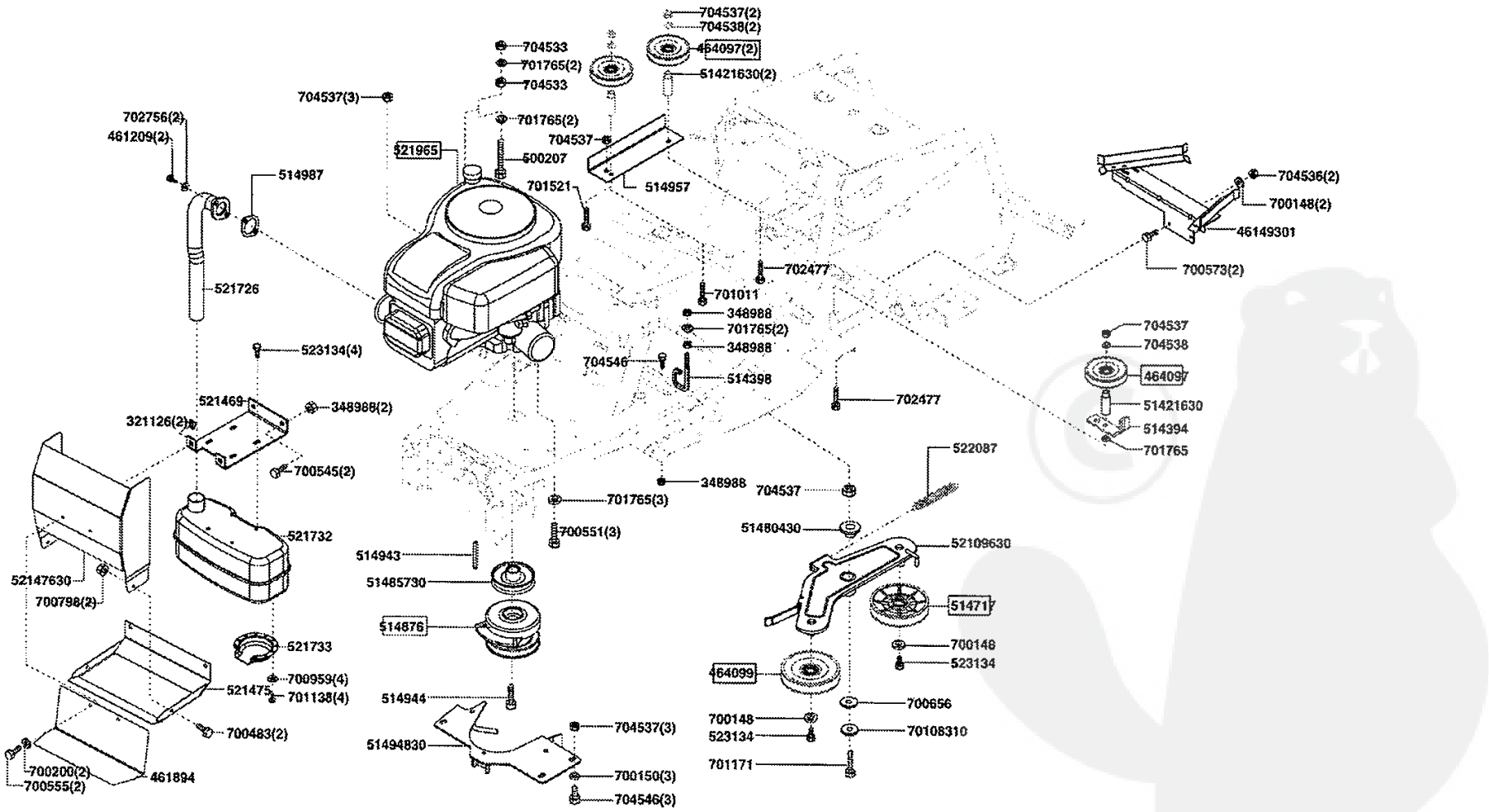
704537(2)
704538(2)
464097(2)
51421630(2)
704533
701765(2)
704533
704537(3)
702756(2)
461209(2)
701765(2)
704537
521965
500207
514987
701521
514957
704536(2)
700148(2)
46149301
700573(2)
702477
521726
701011
348988
701765(2)
348988
523134(4)
704546
514398
704537
704538
464097
51421630
514394
701765
521469
348988(2)
321126(2)
702477
700545(2)
522087
348988
704537
701765(3)
700551(3)
51480430
521732
514943
52109630
51485730
52147630
700798(2)
514876
514717
521733
700148
523134
464099
700959(4)
521475
701138(4)
514944
700656
700148
523134
70108310
700483(2)
704537(3)
51494830
701171
700200(2)
700555(2)
461894
700150(3)
704546(3)

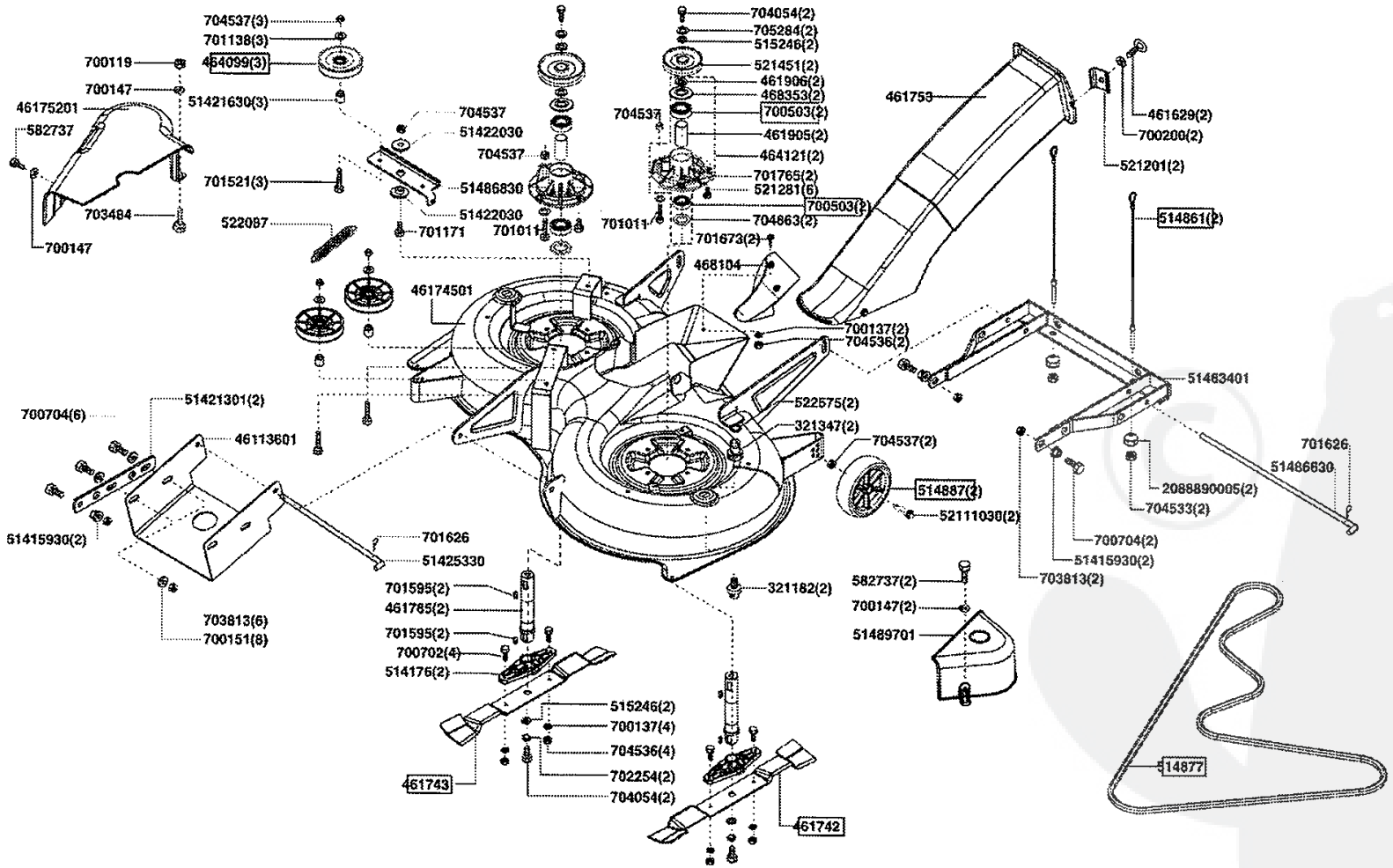
704537(3)
701138(3)
700119
464099(3)
700147
46175201
51421630(3)
582737
704537
51422030
704537
701521(3)
51486830
703484
51422030
522087
701171
701011
700147
704054(2)
705284(2)
515246(2)
521451(2)
461906(2)
468353(2)
704537
700503(2)
461905(2)
464121(2)
701765(2)
521281(6)
700503(2)
704863(2)
701011
701673(2)
468104
461753
461629(2)
700200(2)
521201(2)
514861(2)
46174501
700137(2)
704536(2)
51463401
522575(2)
321347(2)
704537(2)
514887(2)
52111030(2)
700704(6)
51421301(2)
46113601
51415930(2)
701626
51425330
703813(6)
700151(8)
701595(2)
461785(2)
701595(2)
700702(4)
514176(2)
515246(2)
700137(4)
704536(4)
702254(2)
704054(2)
461743
321182(2)
582737(2)
700147(2)
51489701
461742
701626
51486830
2088890005(2)
704533(2)
700704(2)
51415930(2)
703813(2)
514877

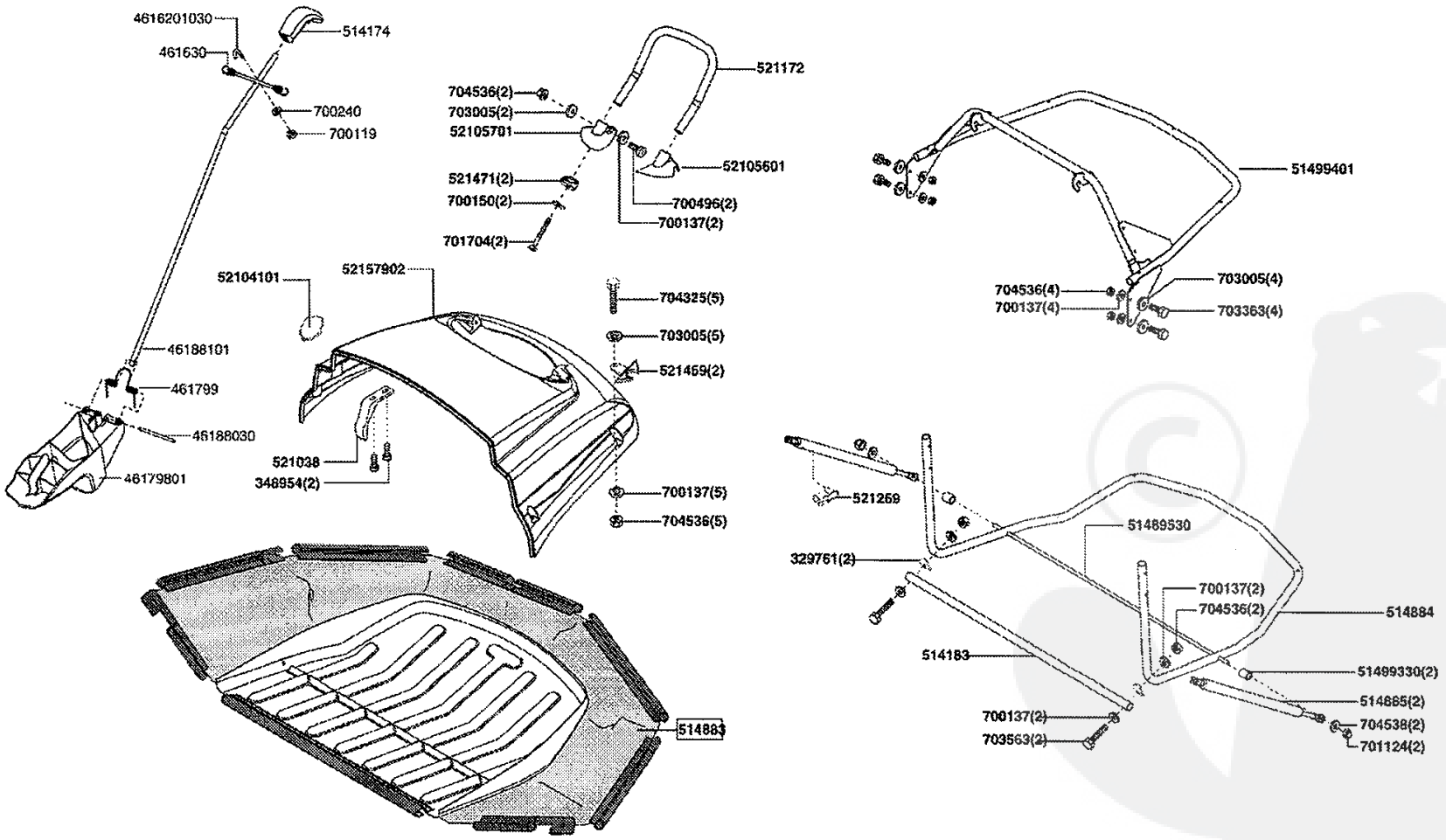
4616201030
514174
461630
700240
700119
46188101
461799
46188030
46179801
704536(2)
703005(2)
52105701
521471(2)
700150(2)
701704(2)
521172
52105601
700496(2)
700137(2)
52104101
52157902
704325(5)
703005(5)
521459(2)
521038
348954(2)
700137(5)
704536(5)
514883
51499401
704536(4)
700137(4)
703005(4)
703363(4)
521269
51489530
329751(2)
700137(2)
704536(2)
514884
514183
51499330(2)
514885(2)
700137(2)
703563(2)
704538(2)
701124(2)

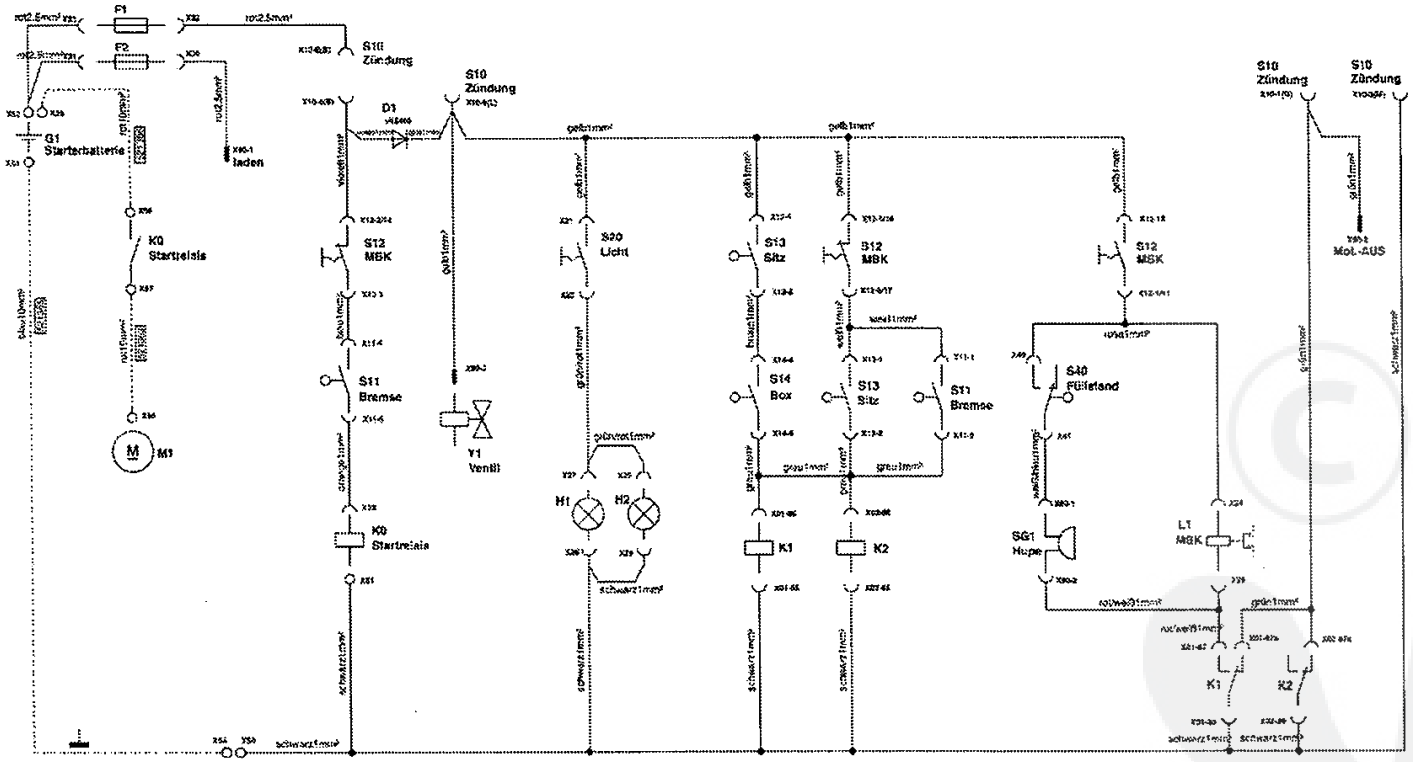
F1
F2
G1
Starterbatterie
Laden
K0
Startrelais
M1
S10
Zündung
D1
S12
MSK
S11
Bremse
Y1
Ventil
S20
Licht
H1
H2
S13
Sitz
S14
Box
K1
K2
S40
Füllstand
SG1
Hupe
L1
MSK
Mot.-AUS

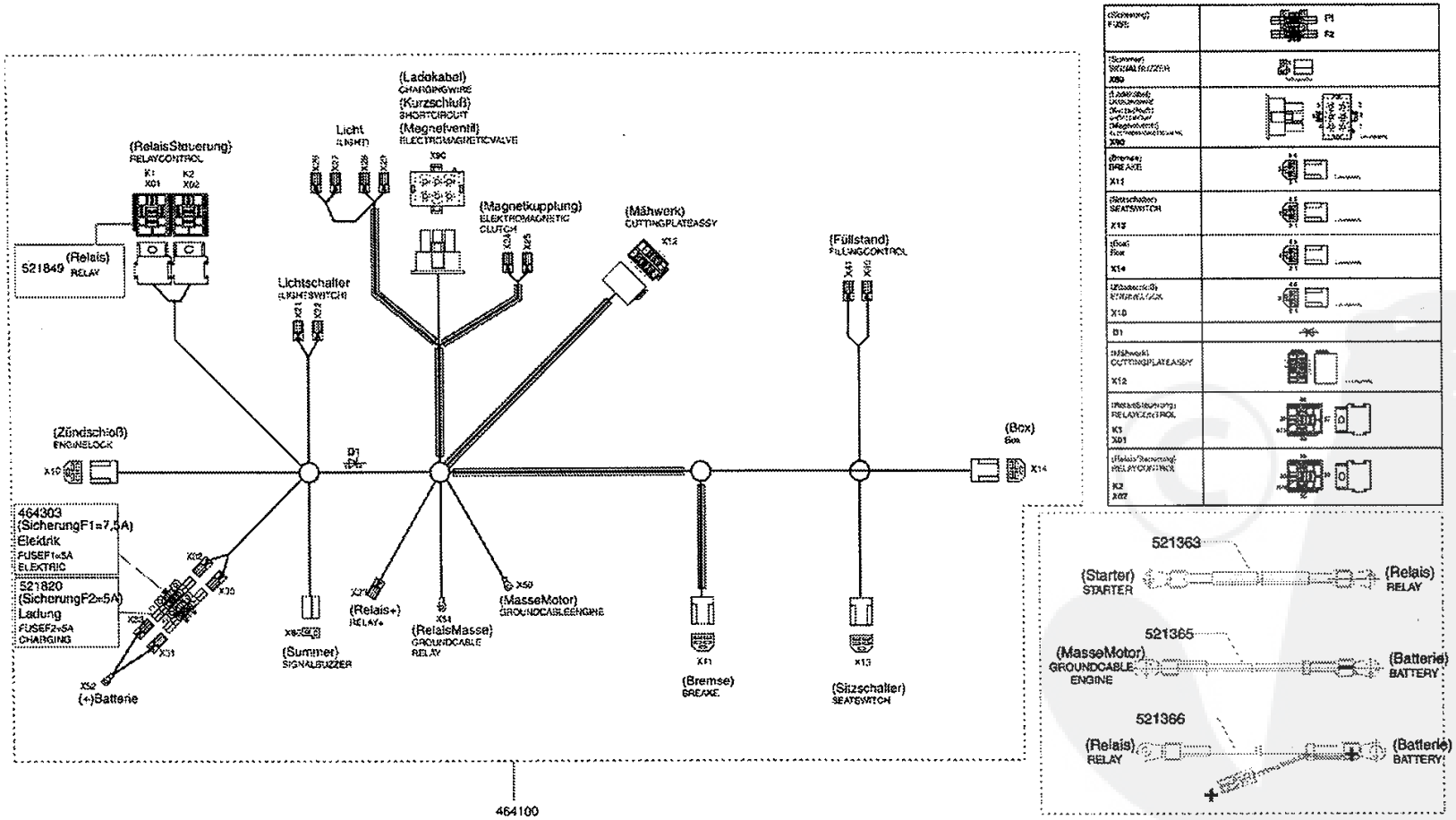
(Ladekabel)
CHARGINGWIRE
(Kurzschluß)
SHORTCIRCUIT
(Magnetventil)
ELECTROMAGNETICVALVE
Licht
LIGHT
(RelaisSteuerung)
RELAYCONTROL
K1
X01
K2
X02
521849 (Relais)
RELAY
(Magnetkupplung)
ELEKTROMAGNETIC
CLUTCH
(Mähwerk)
CUTTINGPLATEASSY
(Füllstand)
FILLINGCONTROL
Lichtschalter
LIGHTSWITCH
(Zündschloß)
ENGINELOCK
(Box)
Box
464303
(SicherungF1=7,5A)
Elektrik
FUSEF1=5A
ELEKTRIC
521820
(SicherungF2=5A)
Ladung
FUSEF2=5A
CHARGING
(Summer)
SIGNALBUZZER
(Relais+)
RELAY+
(RelaisMasse)
GROUNDCABLE
RELAY
(MasseMotor)
GROUNDCABLEENGINE
(Bremse)
BREAKE
(Sitzschalter)
SEATSWITCH
(+)Batterie
464100
521363
(Starter)
STARTER
(Relais)
RELAY
521365
(MasseMotor)
GROUNDCABLE
ENGINE
(Batterie)
BATTERY
521366
(Relais)
RELAY
(Batterie)
BATTERY