Concord Autoportées T 12-75 - 110819 - Année de construction 10/2000

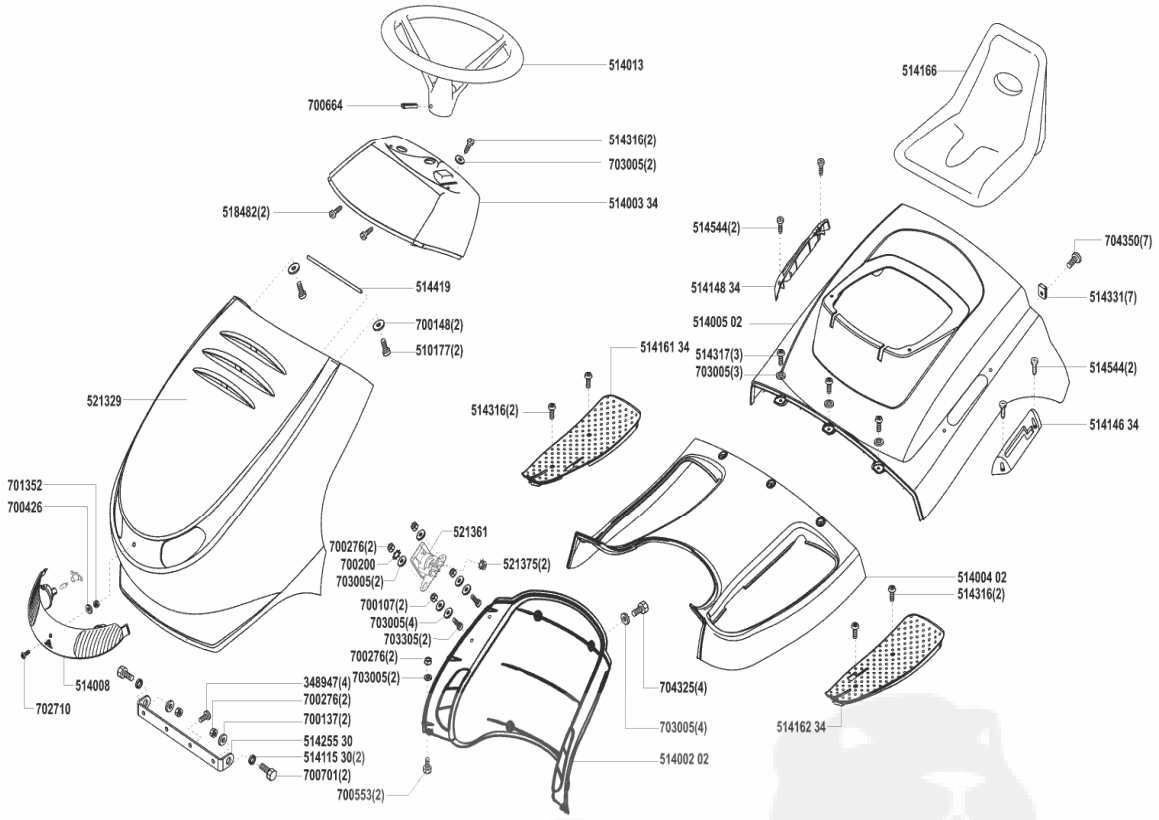

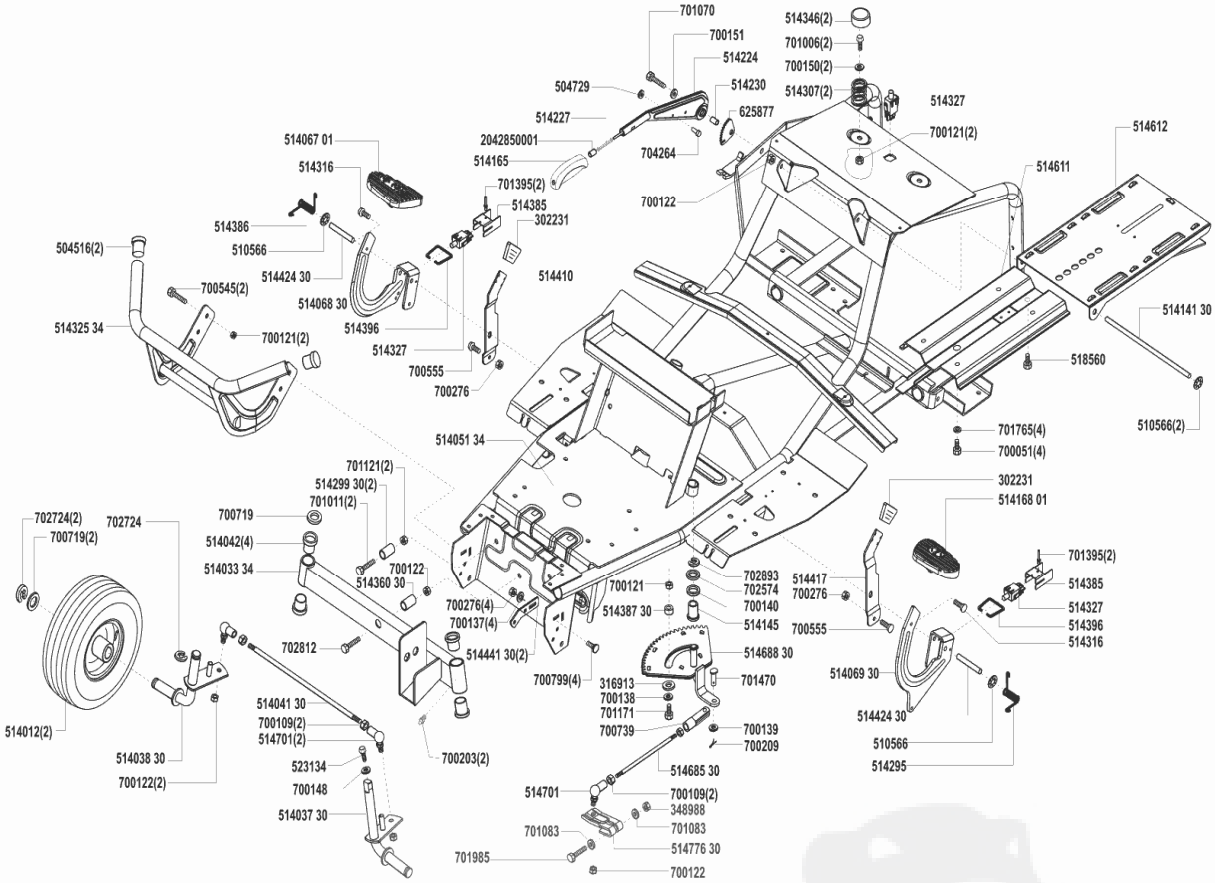
701070
700151
514224
514230
625877
504729
514227
2042850001
514165
704264
514346(2)
701006(2)
700150(2)
514307(2)
514327
700121(2)
514612
514611
700122
514067 01
514316
701395(2)
514385
302231
514386
510566
514424 30
514068 30
514396
514410
504516(2)
700545(2)
514325 34
700121(2)
514327
700555
700276
514141 30
518560
510566(2)
701765(4)
700051(4)
514051 34
701121(2)
514299 30(2)
701011(2)
700719
514042(4)
514033 34
700122
514360 30
700276(4)
700137(4)
514441 30(2)
700121
514387 30
702893
702574
700140
514145
514688 30
701470
700799(4)
316913
700138
701171
700739
700139
700209
514685 30
514701
700109(2)
348988
701083
701083
514776 30
701985
700122
702724(2)
700719(2)
702724
702812
514012(2)
514038 30
700122(2)
514041 30
700109(2)
514701(2)
523134
700148
514037 30
700203(2)
302231
514168 01
701395(2)
514385
514327
514396
514316
514417
700276
700555
514069 30
514424 30
510566
514295

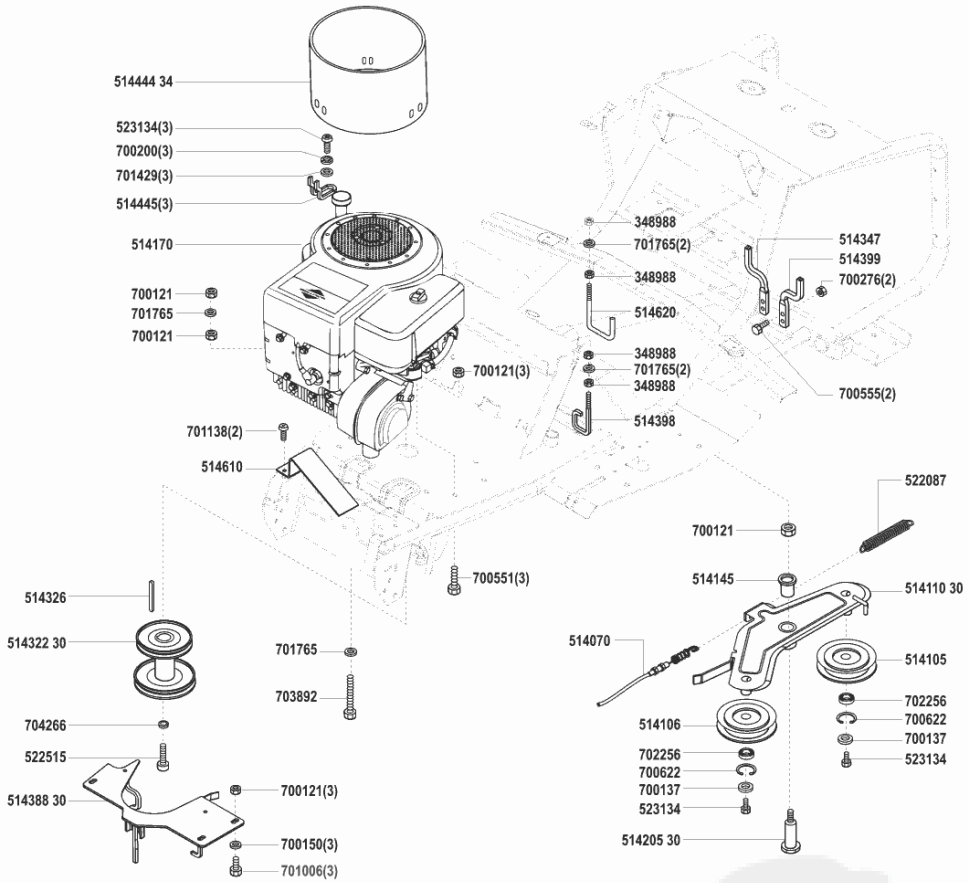
514444 34
523134(3)
700200(3)
701429(3)
514445(3)
514170
700121
701765
700121
700121(3)
701138(2)
514610
700551(3)
348988
701765(2)
348988
514620
348988
701765(2)
348988
514398
514347
514399
700276(2)
700555(2)
522087
700121
514145
514110 30
514070
514105
702256
700622
700137
523134
514106
702256
700622
700137
523134
514205 30
514326
514322 30
704266
522515
514388 30
701765
703892
700121(3)
700150(3)
701006(3)

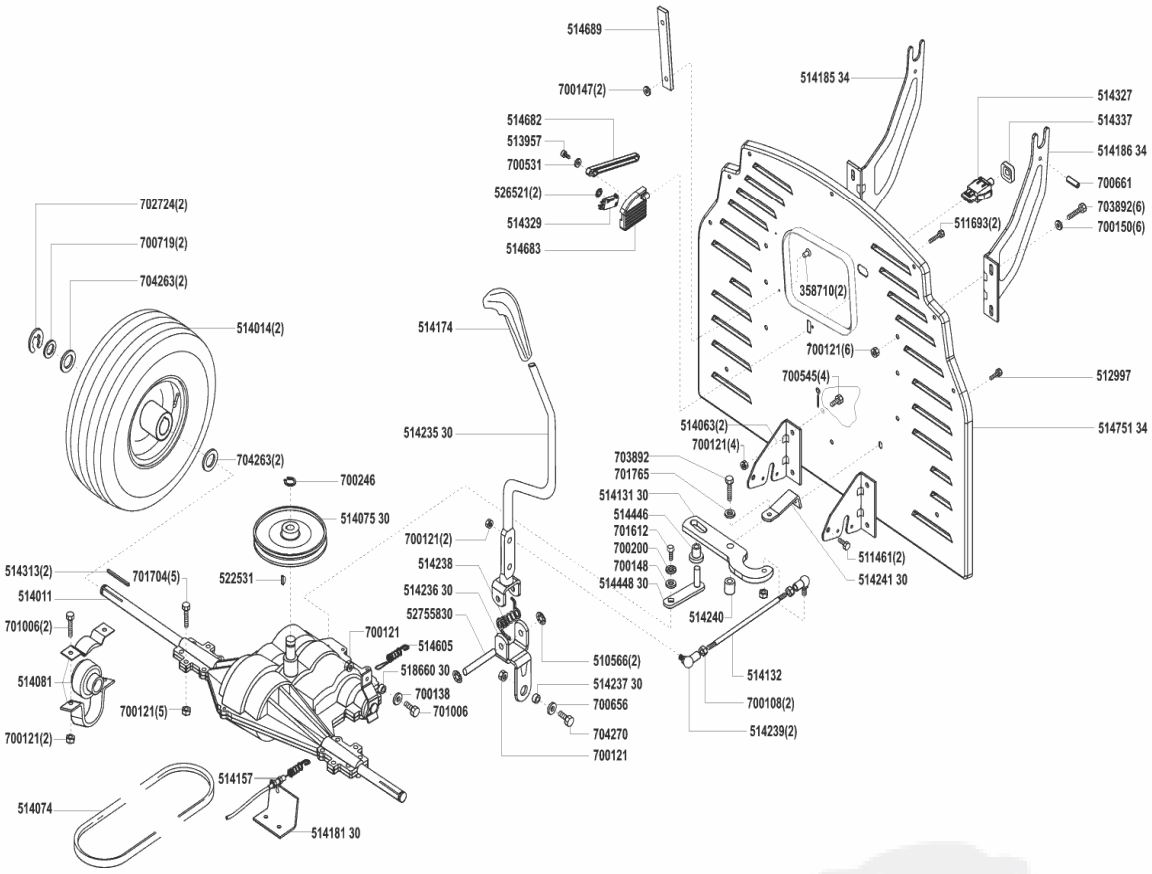
514689
700147(2)
514682
513957
700531
526521(2)
514329
514683
514185 34
514327
514337
514186 34
700661
703892(6)
700150(6)
511693(2)
358710(2)
700121(6)
700545(4)
512997
514751 34
514063(2)
700121(4)
703892
701765
514131 30
514446
701612
700200
700148
514448 30
511461(2)
514241 30
514240
514132
700108(2)
514239(2)
702724(2)
700719(2)
704263(2)
514014(2)
704263(2)
700246
514075 30
522531
514174
514235 30
700121(2)
514238
514236 30
52755830
514605
518660 30
700138
701006
700121
510566(2)
514237 30
700656
704270
700121
514313(2)
701704(5)
514011
701006(2)
514081
700121(5)
700121(2)
514157
514074
514181 30

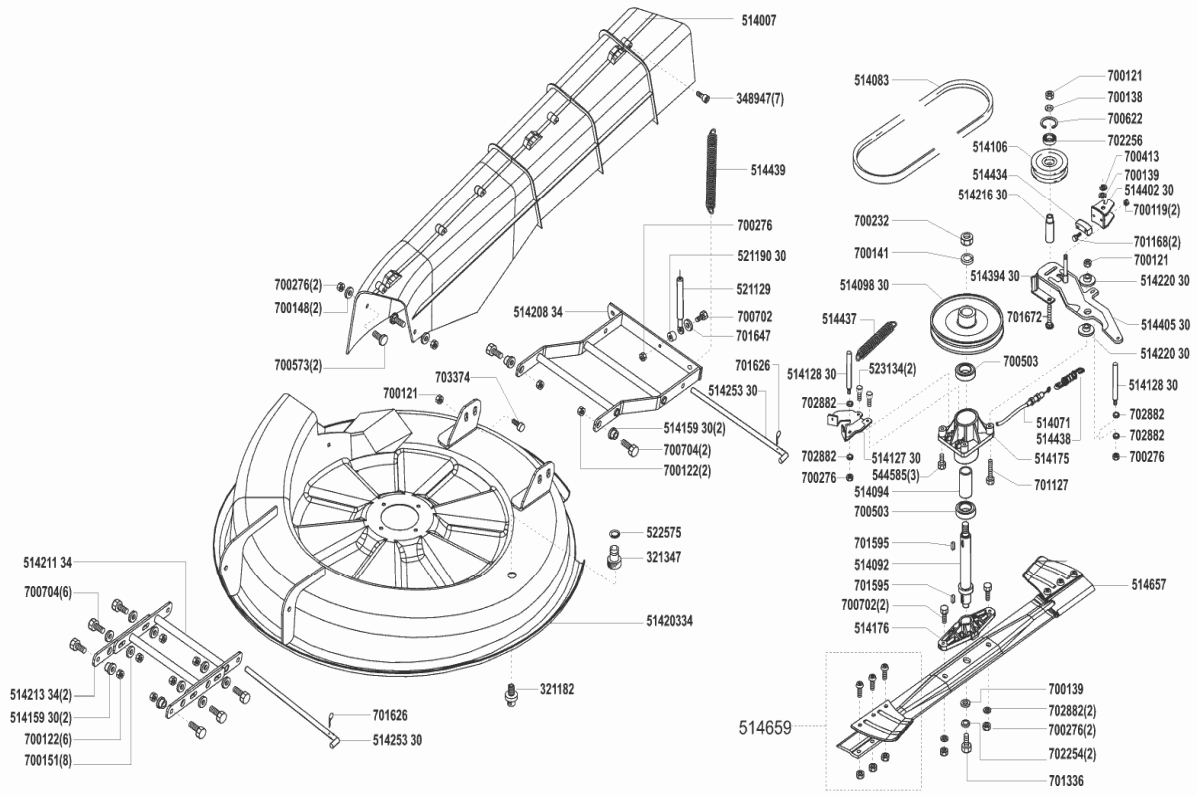
514007
348947(7)
514439
700276
521190 30
521129
700702
701647
700276(2)
700148(2)
700573(2)
514208 34
703374
700121
514159 30(2)
700704(2)
700122(2)
701626
514253 30
522575
321347
51420334
321182
701626
514253 30
514211 34
700704(6)
514213 34(2)
514159 30(2)
700122(6)
700151(8)
514083
700121
700138
700622
702256
514106
700413
700139
514434
514402 30
514216 30
700119(2)
700232
701168(2)
700141
700121
514394 30
514220 30
514098 30
701672
514405 30
514437
514220 30
700503
701626
514128 30
523134(2)
514128 30
514253 30
702882
702882
514071
514438
702882
702882
514127 30
514175
700276
700276
544585(3)
701127
514094
700503
701595
514092
514657
701595
700702(2)
514176
700139
702882(2)
514659
700276(2)
702254(2)
701336

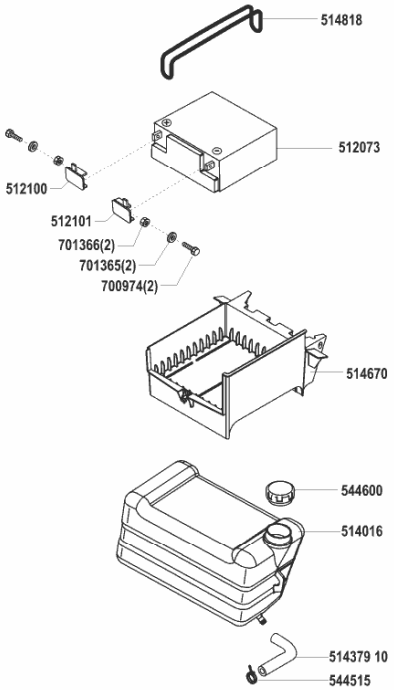
514818
512073
512100
512101
701366(2)
701365(2)
700974(2)
514670
544600
514016
514379 10
544515

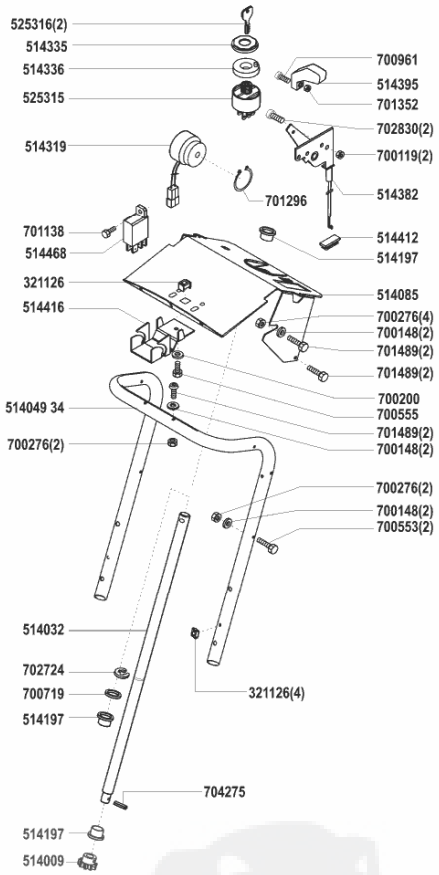
525316(2)
514335
514336
525315
514319
701138
514468
321126
514416
514049 34
700276(2)
514032
702724
700719
514197
514197
514009
704275
321126(4)
700961
514395
701352
702830(2)
700119(2)
514382
701296
514412
514197
514085
700276(4)
700148(2)
701489(2)
701489(2)
700200
700555
701489(2)
700148(2)
700276(2)
700148(2)
700553(2)

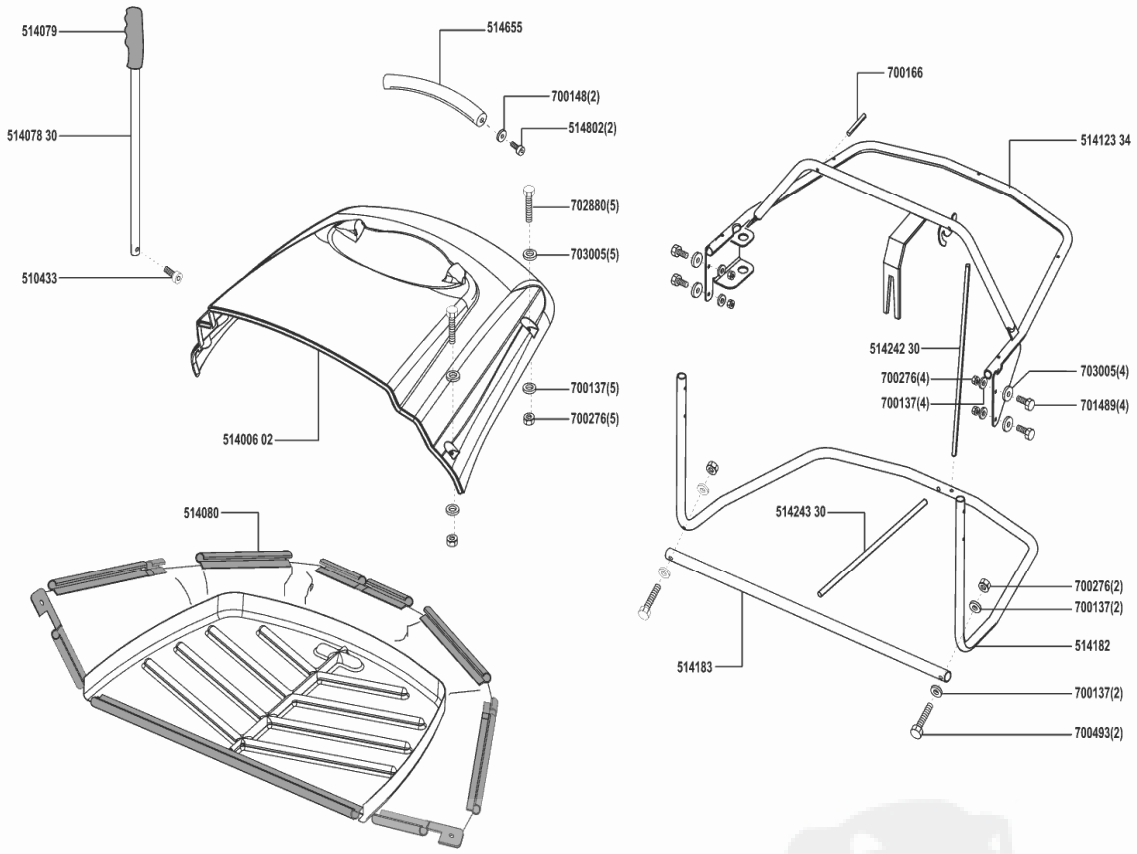
514079
514078 30
510433
514655
700148(2)
514802(2)
702880(5)
703005(5)
700137(5)
700276(5)
514006 02
514080
700166
514123 34
514242 30
700276(4)
700137(4)
703005(4)
701489(4)
514243 30
700276(2)
700137(2)
514182
514183
700137(2)
700493(2)

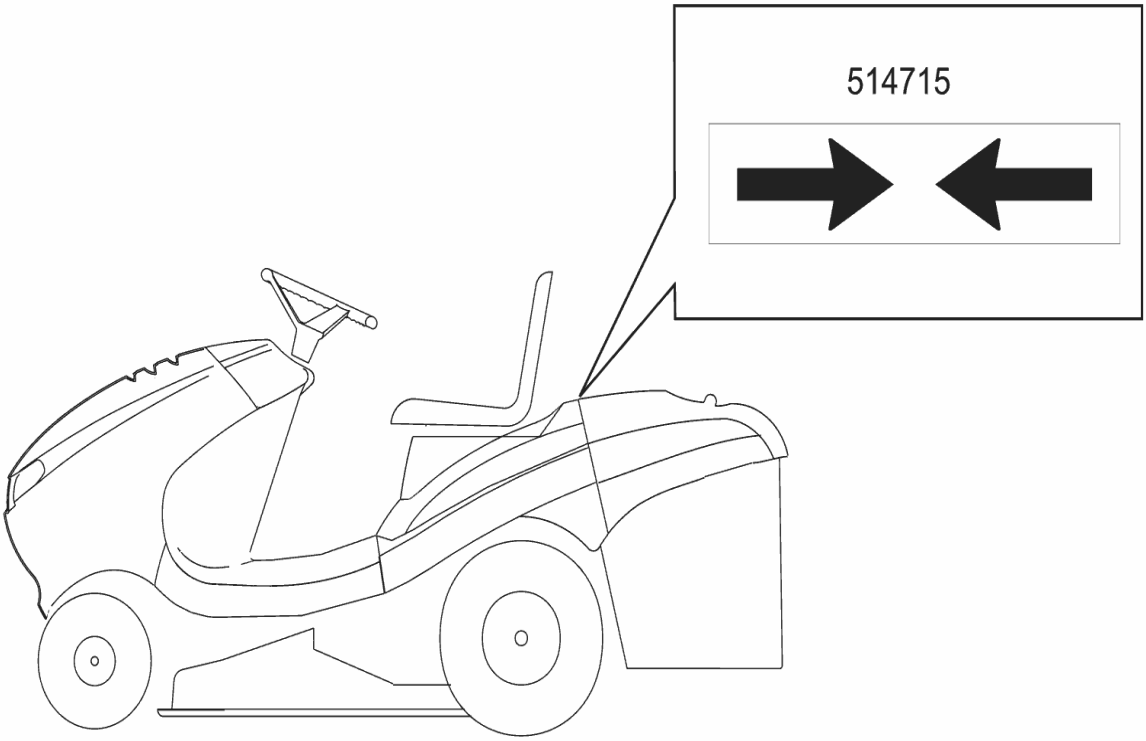
514715

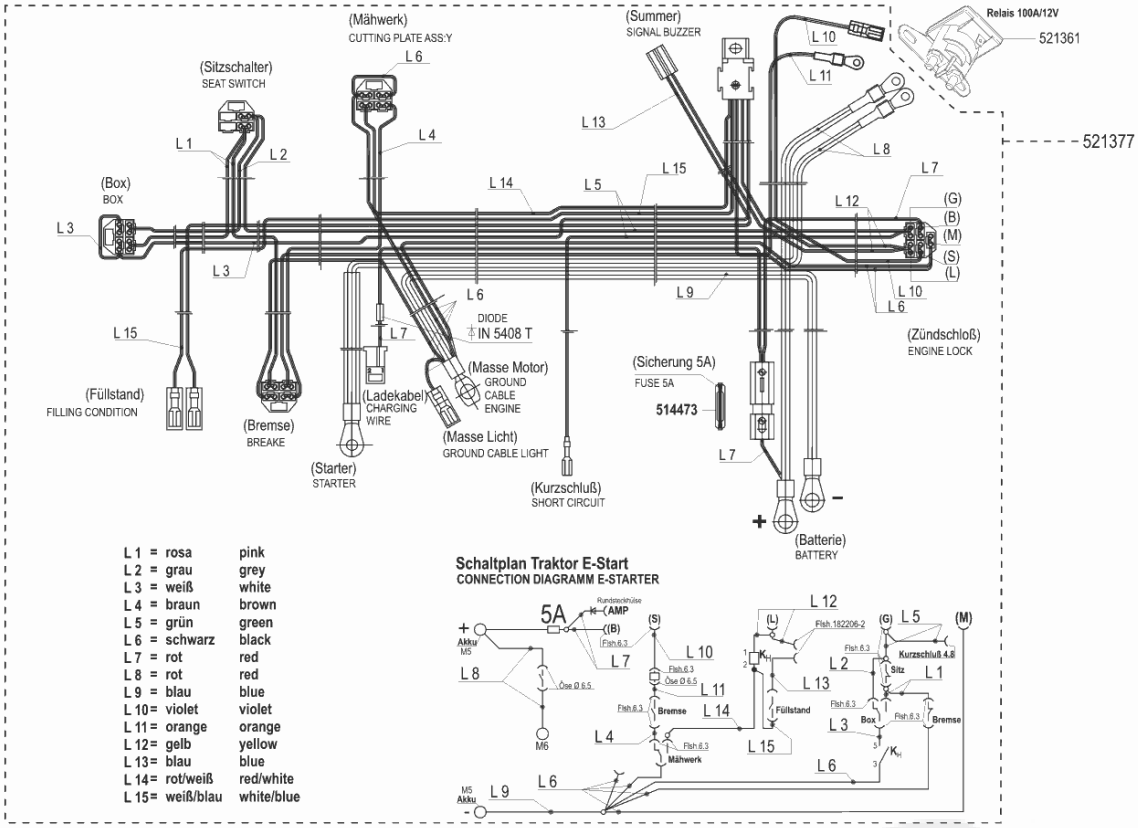

L 1	= rosa	pink
L 2	= grau	grey
L 3	= weiß	white
L 4	= braun	brown
L 5	= grün	green
L 6	= schwarz	black
L 7	= rot	red
L 8	= rot	red
L 9	= blau	blue
L 10	= violet	violet
L 11	= orange	orange
L 12	= gelb	yellow
L 13	= blau	blue
L 14	= rot/weiß	red/white
L 15	= weiß/blau	white/blue

Schaltplan Traktor E-Start
CONNECTION DIAGRAMM E-STARTER