Master Dispositifs d'aspiration jaunes 8-55 - 117341

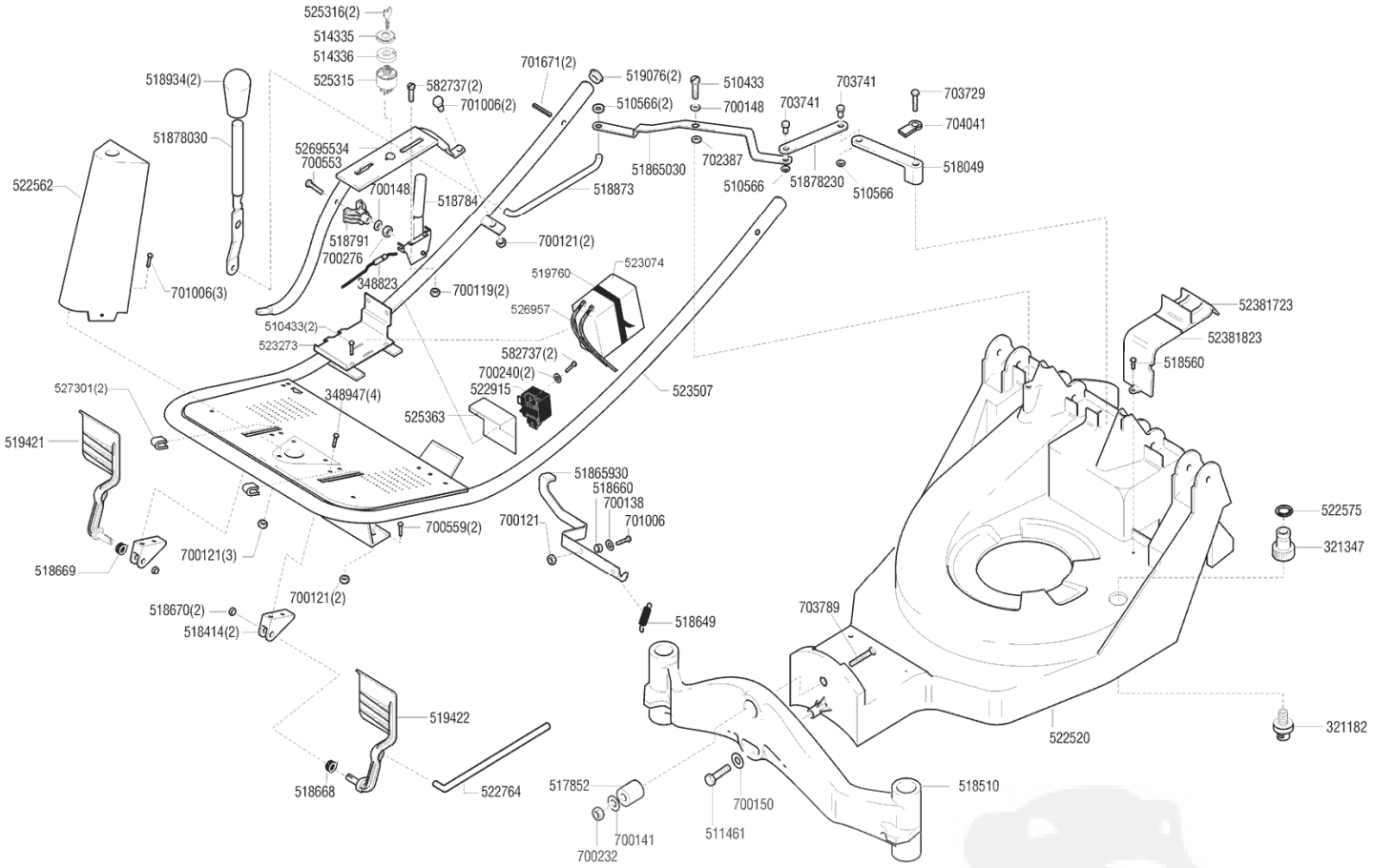

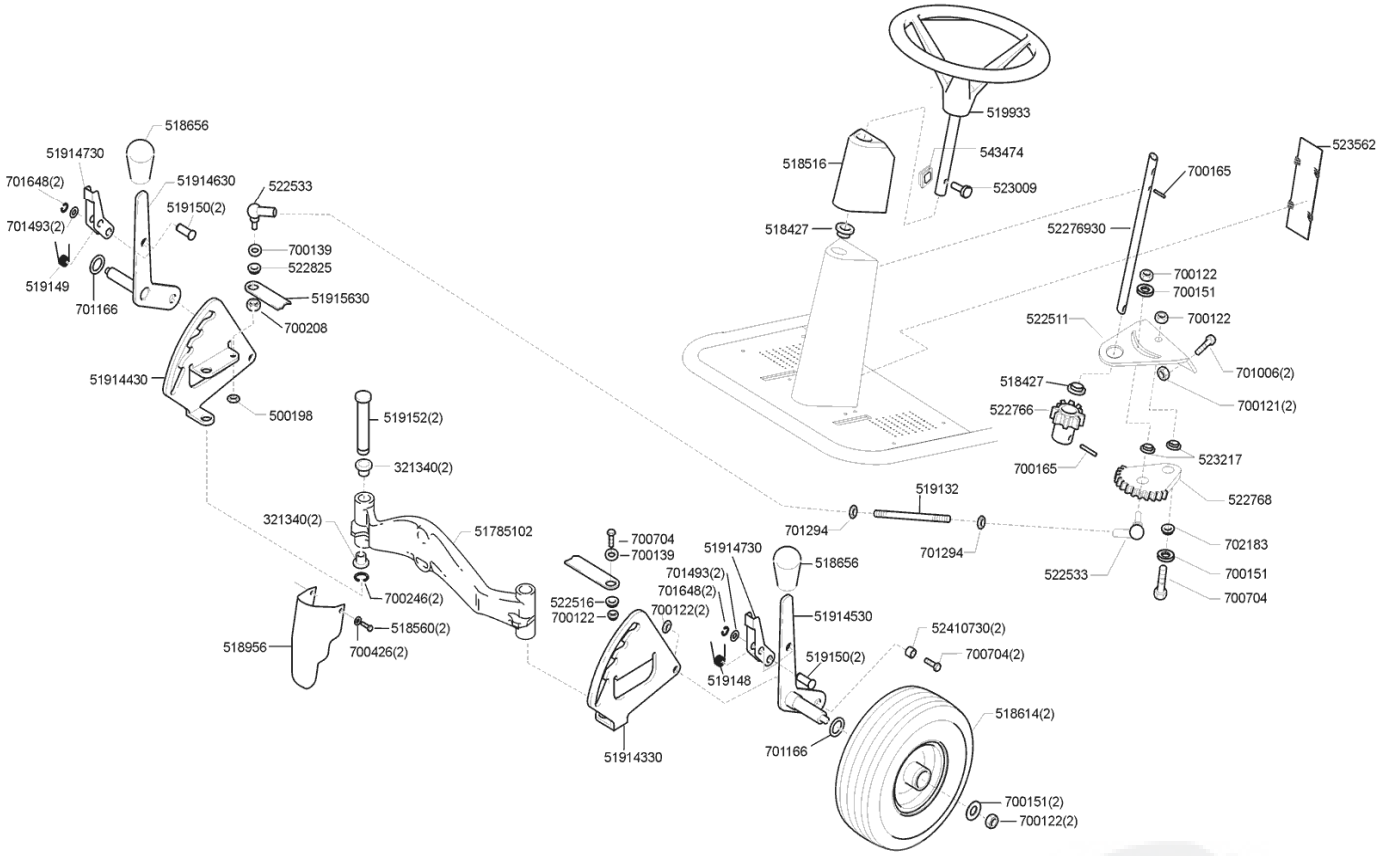
518656
51914730
701648(2)
51914630
522533
519150(2)
701493(2)
700139
522825
519149
701166
51915630
700208
51914430
500198
519152(2)
321340(2)
321340(2)
51785102
700246(2)
518956
518560(2)
700426(2)
700704
700139
522516
700122
51914330
701493(2)
701648(2)
700122(2)
51914730
518656
519148
51914530
519150(2)
701166
52410730(2)
700704(2)
518614(2)
700151(2)
700122(2)
519132
701294
701294
519933
543474
523009
518516
518427
52276930
700165
523562
700122
700151
522511
700122
701006(2)
518427
522766
700121(2)
700165
523217
522768
702183
522533
700151
700704

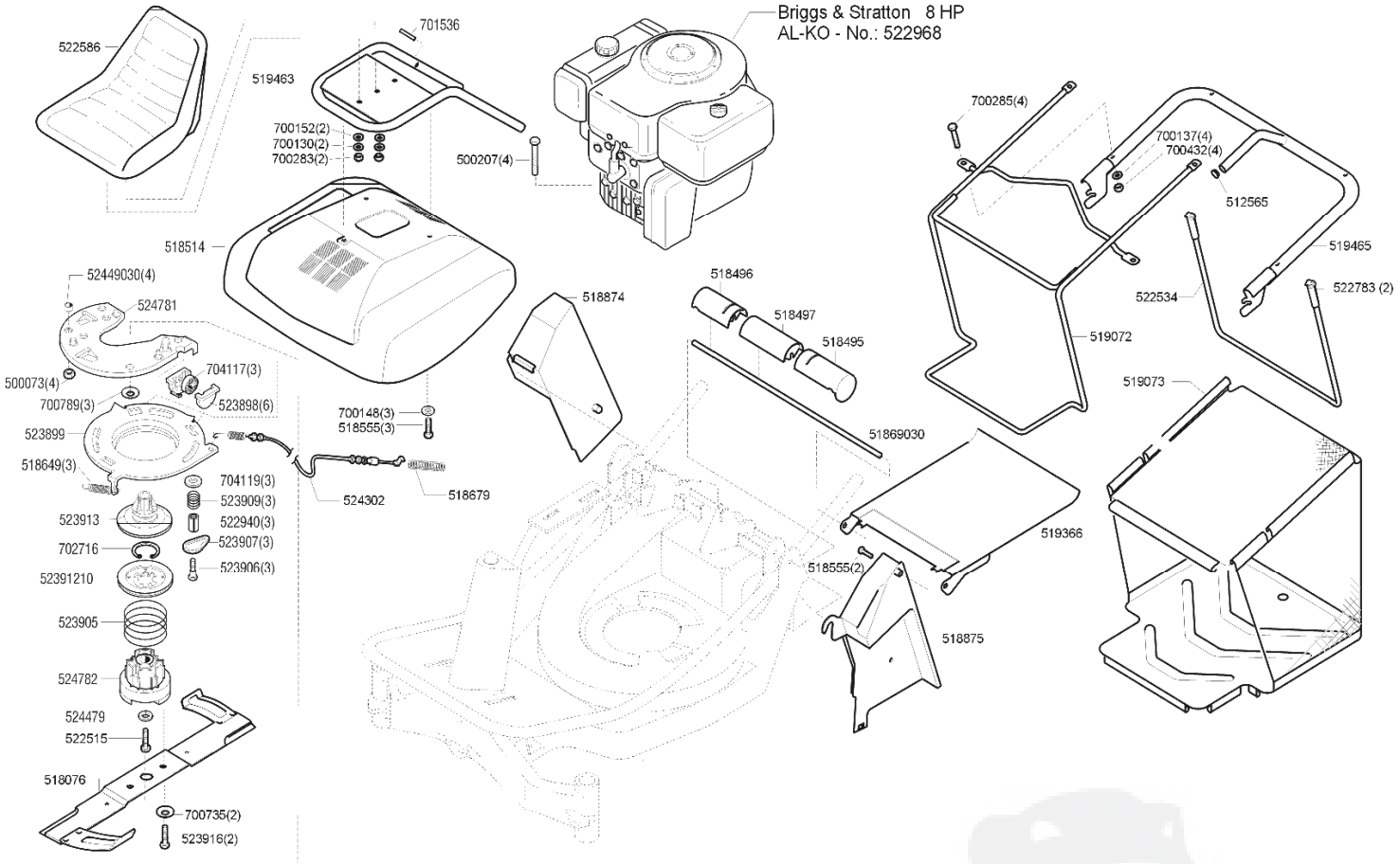
Briggs & Stratton 8 HP
AL-KO - No.: 522968
522586
519463
701536
700152(2)
700130(2)
700283(2)
500207(4)
518514
52449030(4)
524781
500073(4)
704117(3)
700789(3)
523898(6)
523899
518649(3)
700148(3)
518555(3)
524302
518679
704119(3)
523909(3)
523913
522940(3)
702716
523907(3)
52391210
523906(3)
523905
524782
524479
522515
518076
700735(2)
523916(2)
518874
518496
518497
518495
51869030
700285(4)
700137(4)
700432(4)
512565
519465
522534
522783 (2)
519072
519073
519366
518555(2)
518875

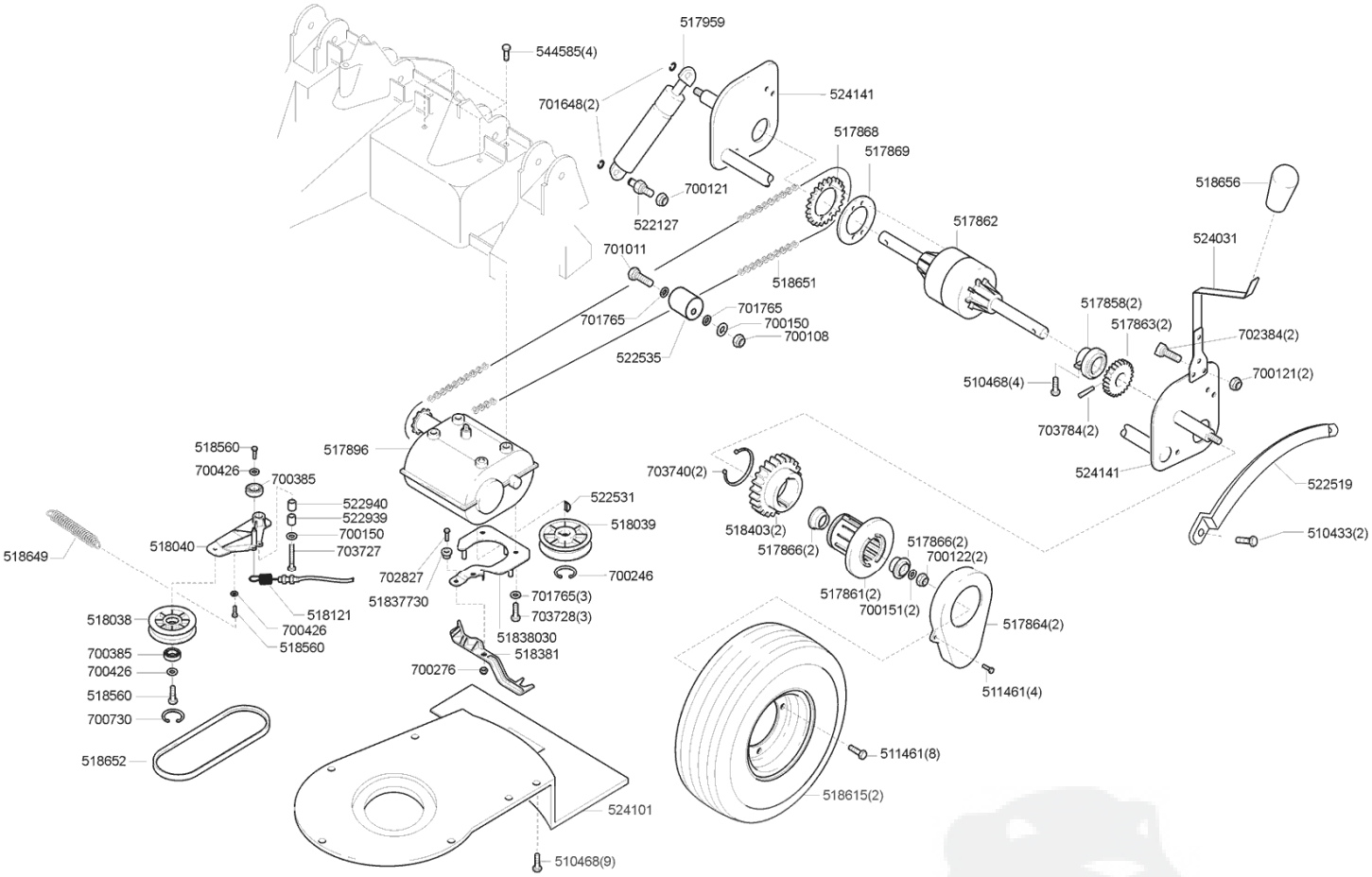
517959
544585(4)
524141
701648(2)
517868
517869
700121
522127
518656
517862
524031
701011
518651
517858(2)
517863(2)
701765
701765
700150
700108
702384(2)
522535
510468(4)
700121(2)
703784(2)
518560
517896
700426
700385
524141
522519
703740(2)
522531
522940
522939
700150
703727
518039
518403(2)
517866(2)
517866(2)
700122(2)
510433(2)
518649
518040
702827
700246
517861(2)
700151(2)
51837730
701765(3)
703728(3)
518121
518038
700426
518560
517864(2)
51838030
518381
700385
700426
700276
511461(4)
518560
700730
511461(8)
518652
518615(2)
524101
510468(9)